F2/F3 タイプ
同心中空軸・同心中実軸

標準仕様
機種・型式記号
標準機種構成表

INDUCTION GEAR MOTOR

P.408 1. ギアモータ/ブレーキ付ギアモータ
1-1. モータ特性表
1-2. 性能表
1-3. 寸法図

P.444 2. 防水ギアモータ/防水ブレーキ付きギアモータ
2-1. モータ特性表
2-2. 性能表
2-3. 寸法図

P.458 3. スピードコントロールギアモータ
3-1. 特長・モータ特性表
3-2. 回転速度特性グラフ
3-3. 性能表
3-4. 寸法図

P.468 4. 減速機（両軸型）
4-1. 性能表
4-2. 寸法図

P.474 5. S型減速機（指定モータ取付可能型）
5-1. 性能表
5-2. 寸法図

P.480 6. 防爆形ギアモータ
6-1. 型式記号・特長
6-2. モータ特性表
6-3. 寸法図
6-4. 端子箱詳細図・保護管方式
6-5. 結線・選定上のご注意

標準仕様

F2タイプ　ギアモータ・ブレーキ付ギアモータ　<同心中空軸/F2S、同心中実軸/F2F>

シリーズ		MINI	
モータ部	相数	三相	単相
	容量	15W～90W	
	電源	標準電圧（3定格） 200V/50Hz、200V/60Hz、220V/60Hz 倍電圧（4定格） 380V/50Hz、400V/50Hz、400V/60Hz、440V/60Hz	標準電圧　100V/50Hz、100V/60Hz 倍電圧　　200V/50Hz、200V/60Hz
	耐熱クラス	B種	
	始動方式	直入れ	コンデンサラン
	保護冷却方式	全閉自冷または全閉外扇	
	極数	4	
	定格	連続	
減速部	減速方式	ハイポイドギアとヘリカルギア	
	潤滑方式	グリース潤滑（メンテナンスフリー）	
	出力軸	新JISキー（JIS B 1301-1996 普通形） ※同心中実軸タイプはキー材は付属されています。	
	出力軸材質	炭素鋼	
	ケース材質	アルミダイカスト	
周囲条件	周囲温度	−10℃～40℃	
	周囲湿度	85%以下（結露なきこと）	
	高度	1,000m以下	
	雰囲気	腐食性ガス・爆発性ガス・蒸気などのない場所であること。 じんあいを含まない換気の良い場所であること。	
	設置場所	屋内	
塗装	塗装色	グレー	
取付方向		水平、垂直、傾斜など、据え付け角度の制限なし	
モータ特性		P.408（F2Sタイプ）、P.411（F2Fタイプ）	
性能表		P.413（F2Sタイプ）、P.419（F2Fタイプ）	
寸法図		P.424	

F3タイプ　ギアモータ・ブレーキ付ギアモータ　<同心中空軸/F3S、同心中実軸/F3F>

シリーズ		MID				
モータ部	相数	三相				単相(注1)
	容量	0.1kW～2.2kW				0.1kW～0.4kW
	電源	種類	海外規格対応	電源/周波数		標準電圧 100V/50Hz、100V/60Hz 倍電圧 200V/50Hz、200V/60Hz
		標準電圧	UL・CE・CCC	200V/50Hz、200V/60Hz、220V/60Hz		
		倍電圧	UL・CE・CCC	380V/50Hz、400V/50Hz、400V/60Hz、 440V/60Hz		
		異電圧	韓国 UL・CE・CCC	220V/60Hz、380V/60Hz(二重電圧)		
			中国・欧州 UL・CE・CCC	220V/50Hz、380V/50Hz(二重電圧) 230V/50Hz		
			北米・欧州 UL・CE・CCC	208V/60Hz、230V/60Hz、460V/60Hz(二重電圧) 400V/50Hz		
			北米・欧州 UL・CE・CCC	415V/50Hz、440V/50Hz、480V/60Hz		
			北米 UL	575V/60Hz		
	耐熱クラス	F種				B種
	始動方式	直入れ				コンデンサ始動(0.1kWはコンデンサラン)
	保護冷却方式	全閉外扇(0.1kW全機種と0.2kWのブレーキなしは全閉自冷)				全閉外扇
	極数	4				
	定格	容量	モータ効率	UL・CE規格	CCC規格	連続
		0.1kW	IE1	連続	連続	
		0.2kW、0.4kW(注2)	IE2	連続	短時間(120分)	
		0.75kW以上	IE3、GB3	連続	連続	
減速部	減速方式	ハイポイドギアとヘリカルギア				
	潤滑方式	グリース潤滑(メンテナンスフリー)				
	出力軸	新JISキー(JIS B 1301-1996 普通形) ※同心中実軸タイプはキー材は付属されています。				
	出力軸材質	炭素鋼				
	ケース材質	アルミダイカスト				
周囲条件	周囲温度	−10℃～40℃(注3)				
	周囲湿度	85%以下(結露なきこと)				
	高度	1,000m以下				
	雰囲気	腐食性ガス・爆発性ガス・蒸気・薬品などがかからない、換気の良い場所であること。 雨が直接かかることがないこと。 日光が直接あたることがないこと。 ブレーキに水・粉塵・油脂類・オイルミストが付着しないこと。 防水保護等級がIPX0の機種は、製品に水が直接かからないこと。				
塗装	塗装色	グレー				
保護構造(注4)		IP44 or IP40				IP40 or IP44
取付方向		水平、垂直、傾斜など、据え付け角度の制限なし				
モータ特性		P.409(F3Sタイプ)、P.412(F3Fタイプ)				P.410
性能表		P.415(F3Sタイプ)、P.421(F3Fタイプ)				P.418
寸法図		P.428				P.429

注1. 単相モータには同心中実軸タイプはありません。
注2. 三相0.2kW、0.4kWはCCC規格品としては短時間定格仕様として認証されていますので、ご使用の際はご注意ください。
注3. 単相モータ容量0.1kW(コンデンサラン)については0℃～40℃となります。
注4. 機種によって保護構造は異なります。

F2/F3タイプ　防水ギアモータ・防水ブレーキ付ギアモータ　<同心中空軸/F2S、F3S>

シリーズ		MINI		MID			
モータ部	相数	三相	単相	三相			
	容量	15W～90W	15W～90W	0.1kW～2.2kW			
	電源	標準電圧（3定格） 200V/50Hz、200V/60Hz、 220V/60Hz	標準電圧 100V/50Hz、100V/60Hz	種類	海外規格対応	電源/周波数	
				標準電圧	UL・CE・CCC	200V/50Hz、 200V/60Hz、 220V/60Hz	
				倍電圧	UL・CE・CCC	380V/50Hz、 400V/50Hz、 400V/60Hz、 440V/60Hz	
				異電圧	韓国 UL・CE・CCC	220V/60Hz、 380V/60Hz （二重電圧）	
					中国・欧州 UL・CE・CCC	220V/50Hz、 380V/50Hz （二重電圧） 230V/50Hz	
					北米・欧州 UL・CE・CCC	208V/60Hz、 230V/60Hz、 460V/60Hz （二重電圧） 400V/50Hz	
					北米・欧州 UL・CE・CCC	415V/50Hz、 440V/50Hz、 480V/60Hz	
					北米 UL	575V/60Hz	
	耐熱クラス	B種		F種			
	始動方式	直入れ	コンデンサラン	直入れ			
	保護冷却方式	全閉自冷		全閉外扇（0.1kW全機種と0.2kWのブレーキなしは全閉自冷）			
	極数	4					
	定格	連続		容量	モータ効率	UL・CE規格	CCC規格
				0.1kW	IE1	連続	連続
				0.2kW、0.4kW （注1）	IE2	連続	短時間 （120分）
				0.75kW以上	IE3、GB3	連続	連続
減速部	減速方式	ハイポイドギアとヘリカルギア					
	潤滑方式	グリース潤滑（メンテナンスフリー）					
	出力軸	新JISキー（JIS B 1301-1996 普通形）					
	出力軸材質	ステンレス鋼		ステンレス鋼または炭素鋼			
	ケース材質	アルミダイカスト		アルミダイカスト（50枠はアルミ鋳物、55枠は鋳鉄）			
周囲条件	周囲温度	−10℃～40℃					
	周囲湿度	100%以下（結露なきこと）					
	高度	1,000m以下					
	雰囲気	腐食性ガス・爆発性ガス・蒸気などのない場所であること 強い雨風が直接かかることがないこと 日光が直接あたることがないこと 水中や高水圧のかかる場所や、薬品による洗浄には適していません					
塗装	塗装色	グレー					
保護構造		IP65					
取付方向		水平、垂直、傾斜など、据え付け角度の制限なし					
モータ特性		P.444		P.445			
性能表		P.446		P.448			
寸法図		P.451		P.453			

注1. 三相0.2kW、0.4kWはCCC規格品としては短時間定格仕様として認証されていますので、ご使用の際はご注意ください。

F2タイプ　スピードコントロールギアモータ　<同心中空軸/F2S、同心中実軸/F2F>

シリーズ		MINI
モータ部	相数	単相
	容量	15W～90W
	電源	標準電圧 100V/50Hz、100V/60Hz 倍電圧 200V/50Hz、200V/60Hz
	耐熱クラス	B種
	始動方式	コンデンサラン
	保護冷却方式	全閉自冷（60～90Wは強制ファン付）
	極数	4
	定格	連続
減速部	減速方式	ハイポイドギアとヘリカルギア
	潤滑方式	グリース潤滑（メンテナンスフリー）
	出力軸	新JISキー（JIS B 1301-1996 普通形）
	出力軸材質	炭素鋼
	ケース材質	アルミダイカスト
周囲条件	周囲温度	−10℃～40℃
	周囲湿度	85%以下（結露なきこと）
	高度	1,000m以下
	雰囲気	腐食性ガス・爆発性ガス・蒸気などのない場所であること。 じんあいを含まない換気の良い場所であること。
	設置場所	屋内
塗装	塗装色	グレー
取付方向		水平、垂直、傾斜など、据え付け角度の制限なし
モータ特性		P.458
性能表		P.460
寸法図		P.464

F3タイプ　減速機（両軸型）　<同心中空軸/F3S>

シリーズ		MID
4Pモータ相当容量		0.1kW相当～2.2kW相当
減速部	減速方式	ハイポイドギアとヘリカルギア
	潤滑方式	グリース潤滑（メンテナンスフリー）
	出力軸	新JISキー（JIS B 1301-1996 普通形） ※キー材は付属されていません。
	入力軸	新JISキー（JIS B 1301-1996 普通形） ※キー材は付属されていません。
	出力軸材質	炭素鋼
	入力軸材質	炭素鋼
	ケース材質	アルミダイカスト
周囲条件	周囲温度	−10℃～40℃
	周囲湿度	85%以下（結露なきこと）
	高度	1,000m以下
	雰囲気	腐食性ガス・爆発性ガス・蒸気などのない場所であること。 じんあいを含まない換気の良い場所であること。
	設置場所	屋内
塗装	塗装色	グレー
取付方向		水平、垂直、傾斜など、据え付け角度の制限なし
性能表		P.468
寸法図		P.470

F3タイプ　S型減速機　<同心中空軸/F3S>

シリーズ		MID
4Pモータ相当容量		0.1kW相当～2.2kW相当
減速部	減速方式	ハイポイドギアとヘリカルギア
	潤滑方式	グリース潤滑（メンテナンスフリー）
	出力軸	新JISキー（JIS B 1301-1996 普通形） ※キー材は付属されていません。
	出力軸材質	炭素鋼
	ケース材質	アルミダイカスト
周囲条件	周囲温度	−10℃～40℃
	周囲湿度	85%以下（結露なきこと）
	高度	1,000m以下
	雰囲気	腐食性ガス・爆発性ガス・蒸気などのない場所であること。 じんあいを含まない換気の良い場所であること。
	設置場所	屋内
塗装	塗装色	グレー
取付方向		水平、垂直、傾斜など、据え付け角度の制限なし
性能表		P.474
寸法図		P.476

機種・型式記号

F2タイプ　ギアモータ・ブレーキ付ギアモータ　MINIシリーズ<同心中空軸/F2S、同心中実軸/F2F>

取付区分	モータ区分		枠番	軸区分		減速比		容量	電源電圧	ターミナルボックス	補助記号	仕様記号
F2S	M	−	12		−	30	−	T25				
F2F	B	−	18	L	−	200	−	S60	W	C	X	T6
①	②		③	④		⑤		⑥	⑦	⑧	⑨	⑩

①取付区分	F2S ：同心中空軸		
	F2F ：同心中実軸		
②モータ区分	M　：モータ付		
	B　：ブレーキモータ付		
	MR ：簡易ブレーキモータ付（オプション）		
③枠番および出力軸径	出力軸径		
④軸区分	同心中空軸	空欄	
	同心中実軸	入力軸側から見て出力軸が左に出るもの 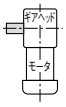	入力軸側から見て出力軸が両方に出るもの 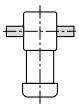
		L	T
⑤減速比	10：1/10～240：1/240		
⑥モータ容量	T15 ：三相15W		
	T25 ：三相25W		
	T40 ：三相40W		
	T60 ：三相60W		
	T90 ：三相90W		
	S15 ：単相15W		
	S25 ：単相25W		
	S40 ：単相40W		
	S60 ：単相60W		
	S90 ：単相90W		
⑦電源電圧（倍電圧はオプション）	空欄 ：標準電圧 三相200V/50Hz、200V/60Hz、220V/60Hz 単相100V/50Hz、100V/60Hz		
	W　：倍電圧 三相380V/50Hz、400V/50Hz、400V/60Hz、440V/60Hz 単相200V/50Hz、200V/60Hz		
⑧ターミナルボックス（オプション）	空欄 ：ターミナルボックスなし（標準）		
	T　：T型ターミナルボックス		
	K　：K型ターミナルボックス		
	C　：ブレーキ付用、整流器内蔵型ターミナルボックス（注1）		
⑨補助記号	空欄 ：標準仕様		
	X　：特殊仕様追加認識記号		
⑩仕様記号（注2）	リード線・ターミナルボックス位置指示記号 詳細はP.545の仕様記号一覧表をご参照ください。		

注1. C型ターミナルボックスでインバータを使用する場合は、交流切り（A）の結線を必ず指定してください。
　　詳細はP.517をご参照ください。
注2. 仕様記号は銘板の製品型式名には表示されません。銘板上の仕様記号欄に表示されます。

■F2F（中実軸）の軸区分について

F2F（同心中実軸）のL軸は〔図-1〕のようになります。F2タイプは両面同心フランジ取付のため、モータ軸を中心に180°回すことにより〔図-2〕のように出力軸を右側にすることができます。
但しこの場合、リード線位置が下向きになります。ご使用上の都合でリード線位置を上にしたい場合は、標準品〔図-1〕に対し、リード線位置下側（仕様記号「T6」）でご発注ください。この状態で180°回せば、出力軸が右側でリード線位置が上になります。なお、リード線位置変更につきましてはP.545をご参照ください。

<モータ側から見た図>　出力軸がL軸の場合、モータ側から見てリード線位置が上の時、出力軸は左側になります。

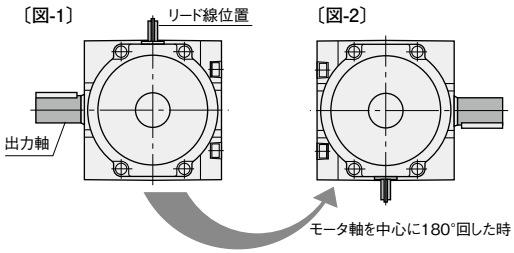

F3タイプ　ギアモータ・ブレーキ付ギアモータ　MIDシリーズ<同心中空軸/F3S、同心中実軸/F3F>[三相]

ギアヘッド型式					モータ型式							ブレーキ仕様	オプション	
取付区分	枠番	軸区分	減速比		モータ区分	モータ仕様	容量	相数	電源電圧	規格	ターミナルボックス	ブレーキ	補助記号	仕様記号
F3F	20	T	15	–	M	M	01	T	N	N	T	N		
F3S	35	N	100	–	M	M	04	T	W	N	T	B4	X	AA
F3S	55	N	240	–	M	D	15	T	K	N	T	B2	X	T9HZ
①	②	③	④		⑤	⑥	⑦	⑧	⑨	⑩	⑪	⑫	⑬	⑭

①取付区分	F3S ：同心中空軸			
	F3F ：同心中実軸			
②枠番および出力軸径	出力軸径			
③軸区分	材質	軸区分		
		中空軸	中実軸	
	炭素鋼	N	入力軸側(↑)から見て出力軸が左に出るもの	入力軸側(↑)から見て出力軸が右に出るもの	入力軸側(↑)から見て出力軸が両方に出るもの
			L	R	T
④減速比	5：1/5～15X：1/1500			
⑤モータ区分	M　：インダクション標準(IP40 or IP44)			
⑥モータ仕様(注1)	M　：IE1効率　F種　標準モータ　(0.1kW) IE2効率　F種　標準モータ　(0.2kW～0.4kW)			
	D　：IE3効率　F種　標準モータ　(0.75kW～2.2kW)			
⑦モータ容量	01　：0.1kW			
	02　：0.2kW			
	04　：0.4kW			
	08　：0.75kW			
	15　：1.5kW			
	22　：2.2kW			
⑧相数	T　：三相			

⑨電源電圧		⑫ブレーキ仕様(注2)				
		N	B2	B4	J2	J4
⑨電源電圧	N　：200V/50Hz、200V/60Hz、220V/60Hz	○	○		○	
	W　：380V/50Hz、400V/50Hz、400V/60Hz、440V/60Hz	○		○		○
	K　：220V/60Hz、380V/60Hz	○	○	○	○	○
	C　：220V/50Hz、230V/50Hz、380V/50Hz	○	○	○	○	○
	A　：208V/60Hz、230V/60Hz、460V/60Hz、400V/50Hz	○	○	○	○	○
	E　：415V/50Hz、440V/50Hz、480V/60Hz	○		○		○
	M　：575V/60Hz	○	○		○	

⑩規格	N　：CE・UL・CCC
	A　：UL ※電源電圧　：M(575V/60Hz)のみ
⑪ターミナルボックス(注3)	T　：T型ターミナルボックス (鋼板)
	N　：ターミナルボックスなし (リード線バラ出し)
⑫ブレーキ仕様(注4)	N　：ブレーキなし
	B2　：200V級ブレーキ付
	B4　：400V級ブレーキ付
	J2　：ブレーキ手動解放装置付(オプション)200V級ブレーキ付
	J4　：ブレーキ手動解放装置付(オプション)400V級ブレーキ付
⑬補助記号	空欄　：標準仕様
	X　：特殊仕様追加認識記号
⑭仕様記号(注5)	整流器内蔵　結線指示記号 詳細はP.526の仕様記号一覧表をご参照ください。
	ターミナルボックス　位置指示記号 詳細はP.547の仕様記号一覧表をご参照ください。
	その他の仕様記号は、P.1123の仕様記号一覧表をご参照ください。

注1. 0.2kW、0.4kWはCCC規格品としては短時間定格仕様として認証されていますので、ご使用の際はご注意ください。
注2. ○は対応可能なブレーキ仕様となります。
注3. ターミナルボックスなし(リード線バラ出し)は電源電圧記号N、Wのみ対象となります。
注4. 整流器は製品に付属されています。
注5. 仕様記号は銘板の製品型式名には表示されません。銘板上の仕様記号欄に表示されます。

F3タイプ　ギアモータ・ブレーキ付ギアモータ　MIDシリーズ<同心中空軸/F3S>[単相]

ギアヘッド型式					モータ型式							ブレーキ仕様	オプション	
取付区分	枠番	軸区分	減速比		モータ区分	モータ仕様	容量	相数	電源電圧	規格	ターミナルボックス	ブレーキ	補助記号	仕様記号
F3S	20	N	5	−	M	M	01	S	N	J	A	N		
F3S	30	N	120	−	M	M	02	C	W	J	A	B2		
F3S	35	N	80	−	M	M	04	C	N	J	A	B2	X	T9HZ
①	②	③	④		⑤	⑥	⑦	⑧	⑨	⑩	⑪	⑫	⑬	⑭

①取付区分(注1)	F3S ：同心中空軸
②枠番および出力軸径	出力軸(内径)
③軸区分	N ：同心中空軸
④減速比	5：1/5～12X：1/1200
⑤モータ区分	M ：インダクション標準(IP44 or IP40)
⑥モータ仕様	M ：IE1効率 B種 標準モータ
⑦モータ容量	01 ：0.1kW
	02 ：0.2kW
	04 ：0.4kW
⑧相数	S ：単相コンデンサラン
	C ：単相コンデンサ始動
⑨電源電圧(注2)	N ：100V/50Hz、100V/60Hz
	W ：200V/50Hz、200V/60Hz
⑩規格	J ：規格なし
⑪ターミナルボックス	A ：A型ターミナルボックス(アルミ)
⑫ブレーキ仕様	N ：ブレーキなし
	B2 ：200V級ブレーキ付
⑬補助記号	空欄 ：標準仕様
	X ：特殊仕様記号追加認識記号
⑭仕様記号(注3)	ターミナルボックス　位置指示記号 詳細はP.549をご参照ください。

注1. 同心中実軸タイプはありません。
注2. その他の電圧/周波数についてはお問い合わせください。
注3. 仕様記号は銘板の製品型式名には表示されません。銘板上の仕様記号欄に表示されます。

F2タイプ　防水ギアモータ･防水ブレーキ付ギアモータ　MINIシリーズ<同心中空軸/F2S>

取付区分	モータ区分		枠番		減速比		容量	補助記号	仕様記号
F2S	W	−	12	−	30	−	T25		
F2S	V	−	15	−	200	−	S40	X	H3
①	②		③		④		⑤	⑥	⑦

①取付区分(注1)	F2S ：同心中空軸
②モータ区分	W　：防水(IP65)モータ付
	V　：防水(IP65)ブレーキモータ付
③枠番および出力軸径	出力軸径
④減速比	10：1/10～ 240：1/240
⑤モータ容量および電源電圧/周波数	T15 ：三相15W
	T25 ：三相25W
	T40 ：三相40W
	T60 ：三相60W
	T90 ：三相90W
	S15 ：単相15W
	S25 ：単相25W
	S40 ：単相40W
	三相 ：200V/50Hz、200V/60Hz、220V/60Hz 単相 ：100V/50Hz、100V/60Hz
⑥補助記号	空欄 ：標準仕様
	X　：特殊仕様追加認識記号
⑦仕様記号 (注2)	キャブタイヤケーブル位置指示記号 詳細はP.545の仕様記号一覧表をご参照ください。

注1. 同心中実軸タイプはありません。
注2. 仕様記号は銘板の製品型式名には表示されません。銘板上の仕様記号欄に表示されます。

F3タイプ　防水ギアモータ・防水ブレーキ付ギアモータ　MIDシリーズ<同心中空軸/F3S>[三相]

ギアヘッド型式					モータ型式							ブレーキ仕様	オプション	
取付区分	枠番	軸区分	減速比		モータ区分	モータ仕様	容量	相数	電源電圧	規格	ターミナルボックス	ブレーキ	補助記号	仕様記号
F3S	20	N	15	–	W	M	01	T	N	N	E	N		
F3S	35	S	100	–	W	M	04	T	W	N	E	V4	X	AA
F3S	55	N	240	–	W	D	15	T	K	N	E	N		
①	②	③	④		⑤	⑥	⑦	⑧	⑨	⑩	⑪	⑫	⑬	⑭

①取付区分(注1)	F3S ：同心中空軸				
②枠番および出力軸径	出力軸径				
③軸区分	材質	軸区分 中空軸			
	炭素鋼	N			
	ステンレス鋼	S			
④減速比	5：1/5～15X：1/1500				
⑤モータ区分	W　：インダクション防水(IP65)				
⑥モータ仕様(注2)	M　：IE1効率　F種　標準モータ　(0.1kW) IE2効率　F種　標準モータ　(0.2kW～0.4kW)				
	D　：IE3効率　F種　標準モータ　(0.75kW～2.2kW)				
⑦モータ容量	01　：0.1kW				
	02　：0.2kW				
	04　：0.4kW				
	08　：0.75kW				
	15　：1.5kW				
	22　：2.2kW				
⑧相数(注3)	T　：三相				
⑨電源電圧	⑨電源電圧	⑫ブレーキ仕様(注4)			
		N	V2	V4	
	N　：200V/50Hz、200V/60Hz、220V/60Hz	○	○		
	W　：380V/50Hz、400V/50Hz、400V/60Hz、440V/60Hz	○		○	
	K　：220V/60Hz、380V/60Hz	○	○	○	
	C　：220V/50Hz、230V/50Hz、380V/50Hz	○	○	○	
	A　：208V/60Hz、230V/60Hz、460V/60Hz、400V/50Hz	○	○	○	
	E　：415V/50Hz、440V/50Hz、480V/60Hz	○		○	
	M　：575V/60Hz	○	○		
⑩規格	N　：CE・UL・CCC				
	A　：UL ※電源電圧　：M(575V/60Hz)のみ				
⑪ターミナルボックス	E　：E型ターミナルボックス（アルミ）				
⑫ブレーキ仕様	N　：ブレーキなし				
	V2　：防水200V級ブレーキ付(注5)				
	V4　：防水400V級ブレーキ付(注5)				
⑬補助記号	空欄：標準仕様				
	X　：特殊仕様追加認識記号				
⑭仕様記号 (注6)	整流器内蔵　結線指示記号 詳細はP.526の仕様記号一覧表をご参照ください。				
	ターミナルボックス　位置指示記号 詳細はP.547の仕様記号一覧表をご参照ください。				
	その他の仕様記号は、P.1123の仕様記号一覧表をご参照ください。				

注1. 同心中実軸タイプはありません。
注2. 0.2kW、0.4kWはCCC規格品としては短時間定格仕様として認証されていますので、ご使用の際はご注意ください。
注3. 単相はありません。
注4. ○は対応可能なブレーキ仕様となります。
注5. モータ容量1.5kW、2.2kWの防水ブレーキ付ギアモータはありません。
注6. 仕様記号は銘板の製品型式名には表示されません。銘板上の仕様記号欄に表示されます。

F2タイプ　スピードコントロールギアモータ　MINIシリーズ<同心中空軸/F2S、同心中実軸/F2F>[単相]

取付区分	モータ区分		枠番	軸区分		減速比		容量	電源電圧	ターミナルボックス	補助記号	仕様記号
F2S	U	–	12		–	30	–	S25				
F2F	P	–	18	T	–	240	–	S90	W	C	X	
①	②		③	④		⑤		⑥	⑦	⑧	⑨	⑩

①取付区分	F2S ：同心中空軸		
	F2F ：同心中実軸		
②モータ区分	U　：スピードコントロールモータ付U型（コントローラセット）		
	P　：スピードコントロールモータ付P型（コントローラ別売）		
③枠番および出力軸径	出力軸径		
④軸区分	同心中空軸	空欄	
	同心中実軸	入力軸側から見て出力軸が左に出るもの 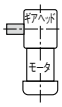	入力軸側から見て出力軸が両方に出るもの 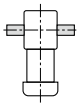
		L	T
⑤減速比	10：1/10～240：1/240		
⑥モータ容量	S15 ：単相15W		
	S25 ：単相25W		
	S40 ：単相40W		
	S60 ：単相60W		
	S90 ：単相90W		
⑦電源電圧（倍電圧はオプション）	空欄 ：標準電圧 単相100V/50Hz、100V/60Hz		
	W　：倍電圧 単相200V/50Hz、200V/60Hz		
⑧ターミナルボックス（オプション）（注1）	空欄 ：ターミナルボックスなし（標準）		
	C　：P型用ターミナルボックス		
⑨補助記号	空欄 ：標準仕様		
	X　：特殊仕様追加認識記号		
⑩仕様記号（注2）	リード線・ターミナルボックス位置指示記号 詳細はP.545の仕様記号一覧表をご参照ください。		

注1. ターミナルボックスの仕様についてはP.601をご参照ください。
注2. 仕様記号は銘板の製品型式名には表示されません。銘板上の仕様記号欄に表示されます。

コントローラ

■型式記号

型式　電源電圧　機能　型式

SC P – 10 1 L

- L：空欄: U型 / L ：P型
- 1：機能
  - 0：可変速のみ（U型のみ）
  - 1：可変速＋瞬時停止
  - 2：可変速＋瞬時停止＋スロースタート・スローダウン
  - 3：可変速＋瞬時停止＋スロースタート・スローダウン＋並列運転
- 10：電圧
  - 10 ：単相100V
  - 20 ：単相200V
- P：
  - U：U 型（ギアモータとセットになっております）
  - P：P 型（ギアモータとは別売りです）
- SC：スピードコントローラ　総称

F3タイプ　減速機（両軸型）　MIDシリーズ<同心中空軸/F3S>

取付区分	モータ区分		枠番		減速比		容量	オプション	ターミナルボックス	補助記号	仕様記号
F3S		–	30	–	50	–	040				
F3S		–	45	–	240	–	075			X	
①	②		③		④		⑤	⑥	⑦	⑧	⑨

①取付区分（注1）	F3S ：同心中空軸
②モータ区分	空欄 ：モータなし（両軸型）
③枠番および出力軸径	出力軸径（内径）
④減速比	5：1/5　240：1/240
⑤相当容量	010 ：0.1kW相当
	020 ：0.2kW相当
	040 ：0.4kW相当
	075 ：0.75kW相当
	150 ：1.5kW相当
	220 ：2.2kW相当
⑥⑦オプション	空欄 ：標準仕様 該当するオプションはありません。
⑧補助記号	空欄 ：標準仕様
	X　：特殊仕様追加認識記号
⑨仕様記号（注2）	空欄 ：標準仕様

注1. 中実軸タイプはありません。
注2. 仕様記号は銘板の製品型式名には表示されません。銘板上の仕様記号欄に表示されます。

F3タイプ　S型減速機　MIDシリーズ<同心中空軸/F3S>

取付区分	モータ区分		枠番		減速比		容量	オプション	ターミナルボックス	補助記号	仕様記号
F3S	S	–	30	–	50	–	040				
F3S	S	–	45	–	240	–	075			X	N1
①	②		③		④		⑤	⑥	⑦	⑧	⑨

①取付区分(注1)	F3S ：中空軸
②モータ区分	S　：指定モータ取付可能型(S型)
③枠番および出力軸径	出力軸径(内径)
④減速比	5：1/5　240：1/240
⑤相当容量	010 ：0.1kW相当
	020 ：0.2kW相当
	040 ：0.4kW相当
	075 ：0.75kW相当
	150 ：1.5kW相当
	220 ：2.2kW相当
⑥⑦オプション	空欄 ：標準仕様 防爆形モータ付については⑨の仕様記号でご指示ください。
⑧補助記号	空欄 ：標準仕様
	X　：特殊仕様追加認識記号
⑨仕様記号 (注2)	防爆形モータ種別記号 詳細はP.480のモータタイプをご参照ください。

注1. 中実軸タイプはありません。
注2. 仕様記号は銘板の製品型式名には表示されません。銘板上の仕様記号欄に表示されます。

標準機種構成表

F2タイプ　ギアモータ・ブレーキ付ギアモータ　MINIシリーズ<同心中空軸/F2S>

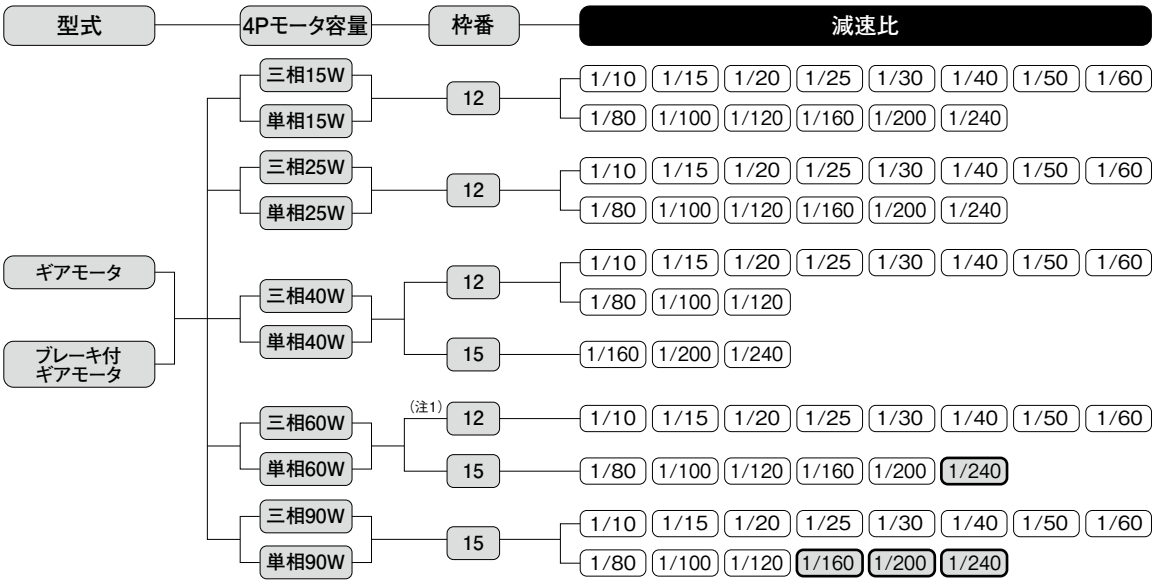

注1. 三相標準電圧以外は枠番が15になります。単相はすべての枠番が15になります。
注2. ▭はトルク制限機種です。性能表の出力軸許容トルクに特にご注意ください。

F3タイプ　ギアモータ・ブレーキ付ギアモータ　MIDシリーズ<同心中空軸/F3S>

型式 ― 4Pモータ容量 ― 枠番 ― 減速比

- ギアモータ
- ブレーキ付ギアモータ
- ブレーキ手動解放付ギアモータ

4Pモータ容量	枠番	減速比
三相0.1kW	20	1/5　1/7.5　1/10　1/12.5　1/15　1/20　1/25　1/30　1/40　1/50　1/60
	25	1/80　1/100　1/120　1/160　1/200　1/240
三相0.2kW	(注1) 20	1/5　1/7.5　1/10　1/12.5　1/15　1/20　1/25　1/30
	25	1/5　1/7.5　1/10　1/12.5　1/15　1/20　1/25　1/30　1/40　1/50　1/60
	30	1/80　1/100　1/120　1/160　1/200　1/240
三相0.4kW	(注1) 25	1/5　1/7.5　1/10　1/12.5　1/15　1/20　1/25　1/30
	30	1/5　1/7.5　1/10　1/12.5　1/15　1/20　1/25　1/30　1/40　1/50　1/60
	35	1/80　1/100　1/120　1/160　1/200　1/240
三相0.75kW	(注1) 30	1/5　1/7.5　1/10　1/12.5　1/15　1/20　1/25　1/30
	35	1/5　1/7.5　1/10　1/12.5　1/15　1/20　1/25　1/30　1/40　1/50　1/60
	45	1/80　1/100　1/120　1/160　1/200　1/240
三相1.5kW	(注1) 35	1/5　1/7.5　1/10　1/12.5　1/15　1/20　1/25　1/30
	45	1/5　1/7.5　1/10　1/12.5　1/15　1/20　1/25　1/30　1/40　1/50　1/60
三相2.2kW	45	1/5　1/7.5　1/10　1/12.5　1/15　1/20　1/25　1/30

注1. 小枠番タイプになります。
注2. ▭ はトルク制限機種です。性能表の出力軸許容トルクに特にご注意ください。

F3タイプ　ギアモータ・ブレーキ付ギアモータ　MIDシリーズ<同心中空軸/F3S>

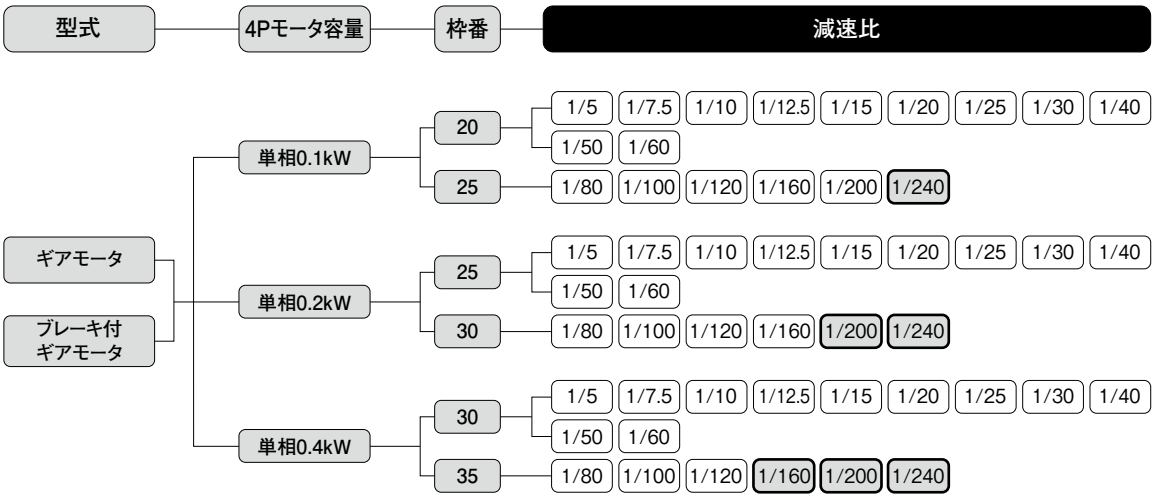

注1. ▭はトルク制限機種です。性能表の出力軸許容トルクに特にご注意ください。

F2タイプ　ギアモータ・ブレーキ付ギアモータ　MINIシリーズ<同心中実軸/F2F>

型式	4Pモータ容量	枠番	軸区分	減速比
ギアモータ / ブレーキ付ギアモータ	三相15W / 単相15W	15	L / T	1/10 1/15 1/20 1/25 1/30 1/40 1/50 1/60 1/80 1/100 1/120 1/160 1/200 1/240
	三相25W / 単相25W	15	L / T	1/10 1/15 1/20 1/25 1/30 1/40 1/50 1/60 1/80 1/100 1/120 1/160 1/200 1/240
	三相40W / 単相40W	15	L / T	1/10 1/15 1/20 1/25 1/30 1/40 1/50 1/60 1/80 1/100 1/120
		18	L / T	1/160 1/200 1/240
	三相60W / 単相60W	(注1) 15	L / T	1/10 1/15 1/20 1/25 1/30 1/40 1/50 1/60
		18	L / T	1/80 1/100 1/120 1/160 1/200 1/240
	三相90W / 単相90W	18	L / T	1/10 1/15 1/20 1/25 1/30 1/40 1/50 1/60 1/80 1/100 1/120 1/160 1/200 1/240

注1. 三相標準電圧以外は枠番が18になります。単相はすべての枠番が18になります。
注2. ▭はトルク制限機種です。性能表の出力軸許容トルクに特にご注意ください。

F3タイプ　ギアモータ・ブレーキ付ギアモータ　MIDシリーズ<同心中実軸/F3F>

型式 ― 4Pモータ容量 ― 枠番 ― 軸区分 ― 減速比

- ギアモータ
- ブレーキ付ギアモータ
- ブレーキ手動解放付ギアモータ

4Pモータ容量	枠番	軸区分	減速比
三相0.1kW	18	L R T	1/5 1/7.5 1/10 1/12.5 1/15 1/20 1/25 1/30 1/40 1/50 1/60
	22	L R T	1/80 1/100 1/120 1/160 1/200 1/240
三相0.2kW	(注1) 18	L R T	1/5 1/7.5 1/10 1/12.5 1/15 1/20 1/25 1/30
	22	L R T	1/5 1/7.5 1/10 1/12.5 1/15 1/20 1/25 1/30 1/40 1/50 1/60
	28	L R T	1/80 1/100 1/120 1/160 1/200 1/240
三相0.4kW	(注1) 22	L R T	1/5 1/7.5 1/10 1/12.5 1/15 1/20 1/25 1/30
	28	L R T	1/5 1/7.5 1/10 1/12.5 1/15 1/20 1/25 1/30 1/40 1/50 1/60
	32	L R T	1/80 1/100 1/120 1/160 1/200 1/240
三相0.75kW	(注1) 28	L R T	1/5 1/7.5 1/10 1/12.5 1/15 1/20 1/25 1/30
	32	L R T	1/5 1/7.5 1/10 1/12.5 1/15 1/20 1/25 1/30 1/40 1/50 1/60
	40	L R T	1/80 1/100 1/120 1/160 1/200 1/240
三相1.5kW	(注1) 32	L R T	1/5 1/7.5 1/10 1/12.5 1/15 1/20 1/25 1/30
	40	L R T	1/5 1/7.5 1/10 1/12.5 1/15 1/20 1/25 1/30 1/40 1/50 1/60
三相2.2kW	40	L R T	1/5 1/7.5 1/10 1/12.5 1/15 1/20 1/25 1/30

注1. 小枠番タイプになります。
注2. ▭はトルク制限機種です。性能表の出力軸許容トルクに特にご注意ください。

F2タイプ　防水ギアモータ・防水ブレーキ付ギアモータ　MINIシリーズ<同心中空軸/F2S>

型式	4Pモータ容量	枠番	減速比
防水ギアモータ / 防水ブレーキ付ギアモータ	三相15W / 単相15W	12	1/10 1/15 1/20 1/25 1/30 1/40 1/50 1/60 1/80 1/100 1/120 1/160 1/200 1/240
	三相25W / 単相25W	12	1/10 1/15 1/20 1/25 1/30 1/40 1/50 1/60 1/80 1/100 1/120 1/160 1/200 1/240
	三相40W	12	1/10 1/15 1/20 1/25 1/30 1/40 1/50 1/60 1/80 1/100 1/120
		15	1/160 1/200 1/240
	単相40W	15	1/10 1/15 1/20 1/25 1/30 1/40 1/50 1/60 1/80 1/100 1/120 1/160 1/200 1/240
	三相60W	15	1/10 1/15 1/20 1/25 1/30 1/40 1/50 1/60 1/80 1/100 1/120 1/160 1/200 1/240
	三相90W	15	1/10 1/15 1/20 1/25 1/30 1/40 1/50 1/60 1/80 1/100 1/120 1/160 1/200 1/240

注1. 60W・90Wの単相はありません。
注2. ▭はトルク制限機種です。性能表の出力軸許容トルクに特にご注意ください。

F3タイプ　防水ギアモータ･防水ブレーキ付ギアモータ　MIDシリーズ<同心中空軸/F3S>

型式	4Pモータ容量	枠番	減速比
防水ギアモータ / 防水ブレーキ付ギアモータ	三相0.1kW	20	1/5　1/7.5　1/10　1/12.5　1/15　1/20　1/25　1/30　1/40　1/50　1/60
		25	1/80　1/100　1/120　1/160　1/200　1/240
	三相0.2kW	(注1) 20	1/5　1/7.5　1/10　1/12.5　1/15　1/20　1/25　1/30
		25	1/5　1/7.5　1/10　1/12.5　1/15　1/20　1/25　1/30　1/40　1/50　1/60
		30	1/80　1/100　1/120　1/160　1/200　1/240
	三相0.4kW	(注1) 25	1/5　1/7.5　1/10　1/12.5　1/15　1/20　1/25　1/30
		30	1/5　1/7.5　1/10　1/12.5　1/15　1/20　1/25　1/30　1/40　1/50　1/60
		35	1/80　1/100　1/120　1/160　1/200　1/240
	三相0.75kW	(注1) 30	1/5　1/7.5　1/10　1/12.5　1/15　1/20　1/25　1/30
		35	1/5　1/7.5　1/10　1/12.5　1/15　1/20　1/25　1/30　1/40　1/50　1/60
		45	1/80　1/100　1/120　1/160　1/200　1/240
	(注2) 三相1.5kW	(注1) 35	1/5　1/7.5　1/10　1/12.5　1/15　1/20　1/25　1/30
		45	1/5　1/7.5　1/10　1/12.5　1/15　1/20　1/25　1/30　1/40　1/50　1/60
	(注2) 三相2.2kW	45	1/5　1/7.5　1/10　1/12.5　1/15　1/20　1/25　1/30

注1. 小枠番タイプになります。
注2. 1.5kW、2.2kWの防水ブレーキ付ギアモータはありません。
注3. ▭はトルク制限機種です。性能表の出力軸許容トルクに特にご注意ください。

F2タイプ　スピードコントロールギアモータ　MINIシリーズ<同心中空軸/F2S>

型式	4Pモータ容量	枠番	減速比
スピードコントロール ギアモータ	単相15W	12	1/10 1/15 1/20 1/25 1/30 1/40 1/50 1/60 1/80 1/100 1/120 1/160 1/200 1/240
	単相25W	12	1/10 1/15 1/20 1/25 1/30 1/40 1/50 1/60 1/80 1/100 1/120 1/160 1/200 1/240
	単相40W	15	1/10 1/15 1/20 1/25 1/30 1/40 1/50 1/60 1/80 1/100 1/120 1/160 1/200 1/240
	単相60W	15	1/10 1/15 1/20 1/25 1/30 1/40 1/50 1/60 1/80 1/100 1/120 1/160 1/200 **1/240**
	単相90W	15	1/10 1/15 1/20 1/25 1/30 1/40 1/50 1/60 1/80 1/100 1/120 **1/160** **1/200** **1/240**

注1. ▭ はトルク制限機種です。性能表の出力軸許容トルクに特にご注意ください。

F2タイプ　スピードコントロールギアモータ　MINIシリーズ<同心中実軸/F2F>

型式	4Pモータ容量	枠番	軸区分	減速比
スピードコントロール ギアモータ	単相15W	15	L / T	1/10 1/15 1/20 1/25 1/30 1/40 1/50 1/60 1/80 1/100 1/120 1/160 1/200 1/240
	単相25W	15	L / T	1/10 1/15 1/20 1/25 1/30 1/40 1/50 1/60 1/80 1/100 1/120 1/160 1/200 1/240
	単相40W	18	L / T	1/10 1/15 1/20 1/25 1/30 1/40 1/50 1/60 1/80 1/100 1/120 1/160 1/200 1/240
	単相60W	18	L / T	1/10 1/15 1/20 1/25 1/30 1/40 1/50 1/60 1/80 1/100 1/120 1/160 1/200 **1/240**
	単相90W	18	L / T	1/10 1/15 1/20 1/25 1/30 1/40 1/50 1/60 1/80 1/100 1/120 **1/160** **1/200** **1/240**

注1. ▭ はトルク制限機種です。性能表の出力軸許容トルクに特にご注意ください。

F3タイプ　減速機(両軸型)　MIDシリーズ<同心中空軸/F3S>

型式	相当容量	枠番	減速比
減速機(両軸型)	0.1kW	20	1/5　1/7.5　1/10　1/12.5　1/15　1/20　1/25　1/30　1/40　1/50　1/60
		25	1/80　1/100　1/120　1/160　1/200　1/240
	0.2kW	25	1/5　1/7.5　1/10　1/12.5　1/15　1/20　1/25　1/30　1/40　1/50　1/60
		30	1/80　1/100　1/120　1/160　1/200　1/240
	0.4kW	30	1/5　1/7.5　1/10　1/12.5　1/15　1/20　1/25　1/30　1/40　1/50　1/60
		35	1/80　1/100　1/120　1/160　1/200　1/240
	0.75kW	35	1/5　1/7.5　1/10　1/12.5　1/15　1/20　1/25　1/30　1/40　1/50　1/60
		45	1/80　1/100　1/120　1/160　1/200　1/240
	1.5kW	45	1/5　1/7.5　1/10　1/12.5　1/15　1/20　1/25　1/30　1/40　1/50　1/60
	2.2kW	45	1/5　1/7.5　1/10　1/12.5　1/15　1/20　1/25　1/30

注1. ▭はトルク制限機種です。性能表の出力軸許容トルクに特にご注意ください。

F3タイプ　S型減速機　MIDシリーズ<同心中空軸/F3S>

型式	相当容量	枠番	減速比
S型減速機	0.1kW	20	1/5　1/7.5　1/10　1/12.5　1/15　1/20　1/25　1/30　1/40　1/50　1/60
		25	1/80　1/100　1/120　1/160　1/200　1/240
	0.2kW	25	1/5　1/7.5　1/10　1/12.5　1/15　1/20　1/25　1/30　1/40　1/50　1/60
		30	1/80　1/100　1/120　1/160　1/200　1/240
	0.4kW	30	1/5　1/7.5　1/10　1/12.5　1/15　1/20　1/25　1/30　1/40　1/50　1/60
		35	1/80　1/100　1/120　1/160　1/200　1/240
	0.75kW	35	1/5　1/7.5　1/10　1/12.5　1/15　1/20　1/25　1/30　1/40　1/50　1/60
		45	1/80　1/100　1/120　1/160　1/200　1/240
	1.5kW	45	1/5　1/7.5　1/10　1/12.5　1/15　1/20　1/25　1/30　1/40　1/50　1/60
	2.2kW	45	1/5　1/7.5　1/10　1/12.5　1/15　1/20　1/25　1/30

注1. ▭ はトルク制限機種です。性能表の出力軸許容トルクに特にご注意ください。

MEMO

1. ギアモータ
ブレーキ付ギアモータ

1-1. モータ特性表

F2タイプ　三相標準電圧　<同心中空軸/F2S>

シリーズ	容量(W)	電圧(V)	周波数(Hz)	枠番	定格電流(A)	定格回転速度(r/min)	始動電流(A)
MINI	15	200/200/220	50/60/60	12	0.14/0.13/0.13	1350/1550/1600	0.30/0.28/0.31
	25	200/200/220	50/60/60	12	0.21/0.19/0.19	1350/1550/1600	0.44/0.42/0.46
	40	200/200/220	50/60/60	12	0.29/0.27/0.27	1350/1550/1600	0.67/0.62/0.68
				15	0.27/0.26/0.26	1350/1550/1550	0.73/0.69/0.76
	60	200/200/220	50/60/60	12	0.42/0.39/0.39	1350/1550/1550	0.94/0.86/1.00
				15	0.40/0.36/0.36	1350/1550/1600	1.04/0.97/1.07
	90	200/200/220	50/60/60	15	0.51/0.48/0.48	1350/1550/1550	1.42/1.36/1.49

F2タイプ　三相倍電圧　<同心中空軸/F2S>

シリーズ	容量(W)	電圧(V)	周波数(Hz)	枠番	定格電流(A)	定格回転速度(r/min)	始動電流(A)
MINI	15	380/400/400/440	50/50/60/60	12	0.11/0.12/0.10/0.11	1400/1400/1700/1700	0.26/0.28/0.26/0.29
	25	380/400/400/440	50/50/60/60	12	0.11/0.12/0.11/0.12	1350/1400/1600/1650	0.26/0.28/0.26/0.29
	40	380/400/400/440	50/50/60/60	12	0.14/0.14/0.14/0.14	1300/1350/1550/1600	0.30/0.32/0.30/0.33
				15	0.13/0.14/0.13/0.14	1300/1350/1550/1600	0.33/0.35/0.33/0.37
	60	380/400/400/440	50/50/60/60	15	0.17/0.17/0.17/0.17	1300/1350/1550/1600	0.43/0.45/0.43/0.47
	90	380/400/400/440	50/50/60/60	15	0.26/0.26/0.26/0.26	1300/1350/1550/1600	0.70/0.74/0.69/0.77

F2タイプ　単相標準電圧　<同心中空軸/F2S>

シリーズ	容量(W)	電圧(V)	周波数(Hz)	枠番	定格電流(A)	定格回転速度(r/min)	始動電流(A)	コンデンサ(μF)
MINI	15	100/100	50/60	12	0.39/0.35	1350/1650	0.72/0.67	5
	25	100/100	50/60	12	0.48/0.48	1350/1600	0.86/0.80	7
	40	100/100	50/60	12	0.67/0.80	1400/1650	1.26/1.23	12
				15	0.61/0.66	1350/1650	1.43/1.36	10
	60	100/100	50/60	15	0.90/1.00	1350/1600	2.11/1.98	15
	90	100/100	50/60	15	1.30/1.40	1350/1600	2.89/2.68	20

F2タイプ　単相倍電圧　<同心中空軸/F2S>

シリーズ	容量(W)	電圧(V)	周波数(Hz)	枠番	定格電流(A)	定格回転速度(r/min)	始動電流(A)	コンデンサ(μF)
MINI	15	200/200	50/60	12	0.21/0.19	1350/1650	0.35/0.33	1.2
	25	200/200	50/60	12	0.26/0.25	1350/1600	0.47/0.44	1.7
	40	200/200	50/60	12	0.34/0.33	1350/1600	0.66/0.60	2.5
				15	0.29/0.34	1350/1600	0.64/0.61	2.5
	60	200/200	50/60	15	0.45/0.48	1350/1600	1.06/1.00	3.5
	90	200/200	50/60	15	0.65/0.66	1350/1600	1.44/1.35	5

モータ特性表中の定格電流値はモータのみの値が表記してあります。
ブレーキ付ギアモータの場合は、必要に応じてブレーキを流れる電流値を考慮していただく必要があります。
詳細は最寄りの当社営業所またはCSセンターまでお問い合わせください。

F3タイプ　三相標準電圧/倍電圧/異電圧　<同心中空軸/F3S>

シリーズ	容量	電源・規格記号	電圧(V)	周波数(Hz)	定格電流(A)	始動電流(A)	定格回転速度(r/min)
MID	0.1kW	NN	200/200/220	50/60/60	0.61/0.54/0.54	2.39/2.27/2.52	1410/1690/1710
		WN	380/400/400/440	50/50/60/60	0.31/0.31/0.28/0.28	1.12/1.18/1.12/1.22	1400/1410/1690/1720
		KN	220/380	60/60	0.52/0.30	1.90/1.10	1680/1680
		CN	220/230/380	50/50/50	0.55/0.54/0.31	1.94/2.03/1.12	1400/1410/1400
		AN	208/230/460/400	60/60/60/50	0.54/0.57/0.29/0.31	2.35/2.62/1.26/1.21	1690/1730/1730/1410
		EN	415/440/480	50/50/60	0.30/0.29/0.26	1.06/1.12/1.17	1390/1420/1720
		MA	575	60	0.20	0.87	1700
	0.2kW IE2	NN	200/200/220	50/60/60	1.1/1.0/1.0	4.70/4.35/4.85	1400/1680/1700
		WN	380/400/400/440	50/50/60/60	0.56/0.56/0.50/0.50	2.29/2.38/2.29/2.48	1390/1400/1680/1710
		KN	220/380	60/60	0.93/0.52	3.70/2.20	1680/1680
		CN	220/230/380	50/50/50	0.99/0.98/0.56	3.97/4.15/2.29	1400/1410/1390
		AN	208/230/460/400	60/60/60/50	1.0/1.0/0.50/0.56	4.78/5.16/2.56/2.44	1680/1720/1720/1400
		EN	415/440/480	50/50/60	0.50/0.50/0.45	1.75/1.86/2.00	1370/1400/1700
		MA	575	60	0.40	1.78	1710
	0.4kW IE2	NN	200/200/220	50/60/60	2.1/1.8/1.8	9.50/8.60/9.60	1400/1680/1700
		WN	380/400/400/440	50/50/60/60	1.0/1.0/0.9/0.9	4.35/4.65/4.30/4.75	1390/1400/1680/1710
		KN	220/380	60/60	1.7/1.0	7.10/4.00	1670/1670
		CN	220/230/380	50/50/50	1.8/1.8/1.0	7.53/7.88/4.35	1390/1400/1390
		AN	208/230/460/400	60/60/60/50	1.8/1.8/0.9/1.0	8.90/9.76/4.73/4.78	1680/1720/1720/1400
		EN	415/440/480	50/50/60	0.96/0.95/0.82	3.96/4.20/4.20	1390/1410/1680
		MA	575	60	0.68	3.51	1700
	0.75kW IE3	NN	200/200/220	50/60/60	3.2/3.0/2.9	19.1/16.6/18.6	1440/1720/1740
		WN	380/400/400/440	50/50/60/60	1.65/1.60/1.50/1.40	9.00/9.60/8.30/9.30	1430/1440/1730/1740
		KN	220/380	60/60	2.8/1.6	17.9/10.8	1750/1750
		CN	220/230/380	50/50/50	2.8/2.7/1.65	15.6/16.3/9.00	1430/1440/1430
		AN	208/230/460/400	60/60/60/50	2.9/2.8/1.4/1.6	18.3/19.6/10.2/10.0	1740/1750/1750/1440
		EN	415/440/480	50/50/60	1.50/1.50/1.35	9.1/9.65/9.70	1440/1450/1750
		MA	575	60	1.10	6.60	1750
	1.5kW IE3	NN	200/200/220	50/60/60	6.4/6.0/5.7	43.5/36.0/40.3	1450/1740/1750
		WN	380/400/400/440	50/50/60/60	3.3/3.2/3.0/2.9	21.7/23.1/18.6/20.7	1440/1450/1740/1750
		KN	220/380	60/60	5.6/3.2	43.2/24.3	1760/1760
		CN	220/230/380	50/50/50	5.6/5.6/3.3	37.6/39.3/21.7	1450/1460/1440
		AN	208/230/460/400	60/60/60/50	5.9/5.7/2.9/3.2	42.3/45.3/23.0/24.3	1750/1760/1760/1450
		EN	415/440/480	50/50/60	3.0/3.0/2.7	19.8/21.0/18.5	1460/1470/1760
		MA	575	60	2.2	15.3	1760
	2.2kW IE3	NN	200/200/220	50/60/60	8.8/8.4/7.9	58.5/47.0/52.5	1450/1740/1750
		WN	380/400/400/440	50/50/60/60	4.5/4.4/4.2/3.9	30.0/32.0/25.0/28.0	1440/1450/1740/1750
		KN	220/380	60/60	7.8/4.5	56.4/32.3	1760/1760
		CN	220/230/380	50/50/50	7.9/7.7/4.5	52.0/54.3/30.0	1460/1470/1440
		AN	208/230/460/400	60/60/60/50	8.3/7.9/4.0/4.5	60.8/65.2/34.8/36.3	1750/1770/1770/1470
		EN	415/440/480	50/50/60	4.3/4.3/3.8	33.1/35.5/29.8	1460/1470/1770
		MA	575	60	3.3	24.4	1760

モータ特性表中の定格電流値はモータのみの値が表記してあります。
ブレーキ付ギアモータの場合は、必要に応じてブレーキを流れる電流値を考慮していただく必要があります。
詳細は最寄りの当社営業所またはCSセンターまでお問い合わせください。

F3タイプ　単相標準電圧　<同心中空軸/F3S>

シリーズ	容量	始動方式	電圧(V)	周波数(Hz)	定格電流(A)	始動電流(A)	定格回転速度(r/min)	始動トルク(%)	停動トルク(%)
MID	0.1kW	コンデンサラン	100/100	50/60	1.7/1.9	4.40/4.07	1400/1700	60/70	165/172
	0.2kW	コンデンサ始動	100/100	50/60	5.1/4.5	20.0/20.0	1420/1700	276/294	194/187
	0.4kW	コンデンサ始動	100/100	50/60	8.7/7.9	32.0/32.0	1440/1730	210/205	189/178

モータ特性表中の定格電流値はモータのみの値が表記してあります。
ブレーキ付ギアモータの場合は、必要に応じてブレーキを流れる電流値を考慮していただく必要があります。
詳細は最寄りの当社営業所またはCSセンターまでお問い合わせください。

F3タイプ　単相倍電圧　<同心中空軸/F3S>

シリーズ	容量	始動方式	電圧(V)	周波数(Hz)	定格電流(A)	始動電流(A)	定格回転速度(r/min)	始動トルク(%)	停動トルク(%)
MID	0.1kW	コンデンサラン	200/200	50/60	0.82/0.96	2.10/2.00	1410/1700	65/81	163/178
	0.2kW	コンデンサ始動	200/200	50/60	2.5/2.2	10.0/10.0	1420/1700	254/250	203/205
	0.4kW	コンデンサ始動	200/200	50/60	4.3/3.9	19.0/18.0	1440/1730	181/190	240/217

モータ特性表中の定格電流値はモータのみの値が表記してあります。
ブレーキ付ギアモータの場合は、必要に応じてブレーキを流れる電流値を考慮していただく必要があります。
詳細は最寄りの当社営業所またはCSセンターまでお問い合わせください。

F2タイプ　三相標準電圧　<同心中実軸/F2F>

シリーズ	容量(W)	電圧(V)	周波数(Hz)	枠番	定格電流(A)	定格回転速度(r/min)	始動電流(A)
MINI	15	200/200/220	50/60/60	15	0.14/0.13/0.13	1350/1550/1600	0.30/0.28/0.31
	25	200/200/220	50/60/60	15	0.21/0.19/0.19	1350/1550/1600	0.44/0.42/0.46
	40	200/200/220	50/60/60	15	0.29/0.27/0.27	1350/1550/1600	0.67/0.62/0.68
				18	0.27/0.26/0.26	1350/1550/1550	0.73/0.69/0.76
	60	200/200/220	50/60/60	15	0.42/0.39/0.39	1350/1550/1550	0.94/0.86/1.00
				18	0.40/0.36/0.36	1350/1550/1600	1.04/0.97/1.07
	90	200/200/220	50/60/60	18	0.51/0.48/0.48	1350/1550/1550	1.42/1.36/1.49

F2タイプ　三相倍電圧　<同心中実軸/F2F>

シリーズ	容量(W)	電圧(V)	周波数(Hz)	枠番	定格電流(A)	定格回転速度(r/min)	始動電流(A)
MINI	15	380/400/400/440	50/50/60/60	15	0.11/0.12/0.10/0.11	1400/1400/1700/1700	0.26/0.28/0.26/0.29
	25	380/400/400/440	50/50/60/60	15	0.11/0.12/0.11/0.12	1350/1400/1600/1650	0.26/0.28/0.26/0.29
	40	380/400/400/440	50/50/60/60	15	0.14/0.14/0.14/0.14	1300/1350/1550/1600	0.30/0.32/0.30/0.33
				18	0.13/0.14/0.13/0.14	1300/1350/1550/1600	0.33/0.35/0.33/0.37
	60	380/400/400/440	50/50/60/60	18	0.17/0.17/0.17/0.17	1300/1350/1550/1600	0.43/0.45/0.43/0.47
	90	380/400/400/440	50/50/60/60	18	0.26/0.26/0.26/0.26	1300/1350/1550/1600	0.70/0.74/0.69/0.77

F2タイプ　単相標準電圧　<同心中実軸/F2F>

シリーズ	容量(W)	電圧(V)	周波数(Hz)	枠番	定格電流(A)	定格回転速度(r/min)	始動電流(A)	コンデンサ(μF)
MINI	15	100/100	50/60	15	0.39/0.35	1350/1650	0.72/0.67	5
	25	100/100	50/60	15	0.48/0.48	1350/1600	0.86/0.80	7
	40	100/100	50/60	15	0.67/0.80	1400/1650	1.26/1.23	12
				18	0.61/0.66	1350/1650	1.43/1.36	10
	60	100/100	50/60	18	0.90/1.00	1350/1600	2.11/1.98	15
	90	100/100	50/60	18	1.30/1.40	1350/1600	2.89/2.68	20

F2タイプ　単相倍電圧　<同心中実軸/F2F>

シリーズ	容量(W)	電圧(V)	周波数(Hz)	枠番	定格電流(A)	定格回転速度(r/min)	始動電流(A)	コンデンサ(μF)
MINI	15	200/200	50/60	15	0.21/0.19	1350/1650	0.35/0.33	1.2
	25	200/200	50/60	15	0.26/0.25	1350/1600	0.47/0.44	1.7
	40	200/200	50/60	15	0.34/0.33	1350/1600	0.66/0.60	2.5
				18	0.29/0.34	1350/1600	0.64/0.61	2.5
	60	200/200	50/60	18	0.45/0.48	1350/1600	1.06/1.00	3.5
	90	200/200	50/60	18	0.65/0.66	1350/1600	1.44/1.35	5

モータ特性表中の定格電流値はモータのみの値が表記してあります。
ブレーキ付ギアモータの場合は、必要に応じてブレーキを流れる電流値を考慮していただく必要があります。
詳細は最寄りの当社営業所またはCSセンターまでお問い合わせください。

F3タイプ　三相標準電圧/倍電圧/異電圧　<同心中実軸/F3F>

シリーズ	容量	電源・規格記号	電圧(V)	周波数(Hz)	定格電流(A)	定格回転速度(r/min)
MID	0.1kW	NN	200/200/220	50/60/60	0.61/0.54/0.54	1410/1690/1710
		WN	380/400/400/440	50/50/60/60	0.31/0.31/0.28/0.28	1400/1410/1690/1720
		KN	220/380	60/60	0.52/0.30	1680/1680
		CN	220/230/380	50/50/50	0.55/0.54/0.31	1400/1410/1400
		AN	208/230/460/400	60/60/60/50	0.54/0.57/0.29/0.31	1690/1730/1730/1410
		EN	415/440/480	50/50/60	0.30/0.29/0.26	1390/1420/1720
		MA	575	60	0.20	1700
	0.2kW IE2	NN	200/200/220	50/60/60	1.1/1.0/1.0	1400/1680/1700
		WN	380/400/400/440	50/50/60/60	0.56/0.56/0.50/0.50	1390/1400/1680/1710
		KN	220/380	60/60	0.93/0.52	1680/1680
		CN	220/230/380	50/50/50	0.99/0.98/0.56	1400/1410/1390
		AN	208/230/460/400	60/60/60/50	1.0/1.0/0.50/0.56	1680/1720/1720/1400
		EN	415/440/480	50/50/60	0.50/0.50/0.45	1370/1400/1700
		MA	575	60	0.40	1710
	0.4kW IE2	NN	200/200/220	50/60/60	2.1/1.8/1.8	1400/1680/1700
		WN	380/400/400/440	50/50/60/60	1.0/1.0/0.9/0.9	1390/1400/1680/1710
		KN	220/380	60/60	1.7/1.0	1670/1670
		CN	220/230/380	50/50/50	1.8/1.8/1.0	1390/1400/1390
		AN	208/230/460/400	60/60/60/50	1.8/1.8/0.9/1.0	1680/1720/1720/1400
		EN	415/440/480	50/50/60	0.96/0.95/0.82	1390/1410/1680
		MA	575	60	0.68	1700
	0.75kW IE3	NN	200/200/220	50/60/60	3.2/3.0/2.9	1440/1720/1740
		WN	380/400/400/440	50/50/60/60	1.65/1.60/1.50/1.40	1430/1440/1730/1740
		KN	220/380	60/60	2.8/1.6	1750/1750
		CN	220/230/380	50/50/50	2.8/2.7/1.65	1430/1440/1430
		AN	208/230/460/400	60/60/60/50	2.9/2.8/1.4/1.6	1740/1750/1750/1440
		EN	415/440/480	50/50/60	1.50/1.50/1.35	1440/1450/1750
		MA	575	60	1.10	1750
	1.5kW IE3	NN	200/200/220	50/60/60	6.4/6.0/5.7	1450/1740/1750
		WN	380/400/400/440	50/50/60/60	3.3/3.2/3.0/2.9	1440/1450/1740/1750
		KN	220/380	60/60	5.6/3.2	1760/1760
		CN	220/230/380	50/50/50	5.6/5.6/3.3	1450/1460/1440
		AN	208/230/460/400	60/60/60/50	5.9/5.7/2.9/3.2	1750/1760/1760/1450
		EN	415/440/480	50/50/60	3.0/3.0/2.7	1460/1470/1760
		MA	575	60	2.2	1760
	2.2kW IE3	NN	200/200/220	50/60/60	8.8/8.4/7.9	1450/1740/1750
		WN	380/400/400/440	50/50/60/60	4.5/4.4/4.2/3.9	1440/1450/1740/1750
		KN	220/380	60/60	7.8/4.5	1760/1760
		CN	220/230/380	50/50/50	7.9/7.7/4.5	1460/1470/1440
		AN	208/230/460/400	60/60/60/50	8.3/7.9/4.0/4.5	1750/1770/1770/1470
		EN	415/440/480	50/50/60	4.3/4.3/3.8	1460/1470/1770
		MA	575	60	3.3	1760

モータ特性表中の定格電流値はモータのみの値が表記してあります。
ブレーキ付ギアモータの場合は、必要に応じてブレーキを流れる電流値を考慮していただく必要があります。
詳細は最寄りの当社営業所またはCSセンターまでお問い合わせください。

1-2. 性能表

F2タイプ　ギアモータ・ブレーキ付ギアモータ　<同心中空軸/F2S>

【注意事項】
- ●出力軸回転速度はモータ同期回転速度と減速比に対する値です。
- ●出力軸許容O.H.L.は、出力軸端面より10mmの位置の値です。
- ●※印はトルク制限機種です。性能表の出力軸許容トルクに特にご注意ください。
- ●出力軸キー材は付属しておりません。
- ●性能表内 ▭ の減速比はP.514に示した結線（正転）の場合、右図の矢印Ⓐ側から見て、三相は右回転、単相は左回転であることを示します。（右図参照）

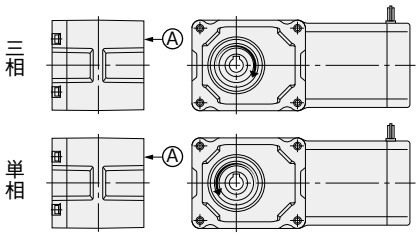

シリーズ	モータ容量	枠番	減速比	実減速比	出力軸回転速度 r/min 50Hz	出力軸回転速度 r/min 60Hz	出力軸許容トルク N·m	出力軸許容O.H.L. N	出力軸許容スラスト荷重 N	寸法図
MINI	15W	12	1/10	4/41	150	180	0.69	343	88	P.424
			1/15	8/123	100	120	0.98	441	108	
			1/20	2/41	75	90	1.27	539	137	
			1/25	8/205	60	72	1.67	588	147	
			1/30	4/123	50	60	1.96	686	177	
			1/40	1/41	37.5	45	2.65	784	196	
			1/50	4/205	30	36	3.33	882	226	
			1/60	20/1189	25	30	3.92	882	226	
			1/80	1/82	18.8	22.5	5.00	980	245	
			1/100	2/205	15	18	6.27	980	245	
			1/120	1/123	12.5	15	7.45	1080	275	
			1/160	1/164	9.4	11.2	9.80	1080	275	
			1/200	1/205	7.5	9	12.7	1080	275	
			1/240	5/1189	6.3	7.5	14.7	1080	275	
	25W	12	1/10	4/41	150	180	1.08	343	88	P.424
			1/15	8/123	100	120	1.67	441	108	
			1/20	2/41	75	90	2.25	539	137	
			1/25	8/205	60	72	2.74	588	147	
			1/30	4/123	50	60	3.33	686	177	
			1/40	1/41	37.5	45	4.41	784	196	
			1/50	4/205	30	36	5.49	882	226	
			1/60	20/1189	25	30	6.66	882	226	
			1/80	1/82	18.8	22.5	8.43	980	245	
			1/100	2/205	15	18	10.8	980	245	
			1/120	1/123	12.5	15	12.7	1080	275	
			1/160	1/164	9.4	11.2	16.7	1080	275	
			1/200	1/205	7.5	9	20.6	1080	275	
			1/240	5/1189	6.3	7.5	25.5	1080	275	
	40W	12	1/10	4/41	150	180	1.76	343	88	P.424
			1/15	8/123	100	120	2.65	441	108	
			1/20	2/41	75	90	3.53	539	137	
			1/25	8/205	60	72	4.41	588	147	
			1/30	4/123	50	60	5.29	686	177	
			1/40	1/41	37.5	45	7.06	784	196	
			1/50	4/205	30	36	8.82	882	226	
			1/60	20/1189	25	30	10.8	882	226	
			1/80	1/82	18.8	22.5	13.7	980	245	
			1/100	2/205	15	18	16.7	980	245	
			1/120	1/123	12.5	15	20.6	1080	275	
		15	1/160	1/164	9.4	11.2	26.5	1370	343	P.425
			1/200	1/205	7.5	9	33.3	1370	343	
			1/240	1/246	6.3	7.5	40.2	1370	343	

シリーズ	モータ容量	枠番	減速比	実減速比	出力軸回転速度 r/min 50Hz	出力軸回転速度 r/min 60Hz	出力軸許容トルク N・m	出力軸許容O.H.L. N	出力軸許容スラスト荷重 N	寸法図
MINI	60W	12（注1）	1/10	4/41	150	180	2.74	343	88	P.424
			1/15	8/123	100	120	4.12	441	108	
			1/20	2/41	75	90	5.49	539	137	
			1/25	8/205	60	72	6.96	588	147	
			1/30	4/123	50	60	8.33	686	177	
			1/40	1/41	37.5	45	10.8	784	196	
			1/50	4/205	30	36	13.7	882	226	
			1/60	20/1189	25	30	16.7	882	226	
		15（注1）	1/10	4/41	150	180	2.74	343	108	P.425
			1/15	8/123	100	120	4.12	441	147	
			1/20	2/41	75	90	5.49	539	186	
			1/25	8/205	60	72	6.96	588	226	
			1/30	4/123	50	60	8.33	686	245	
			1/40	1/41	37.5	45	10.8	784	275	
			1/50	4/205	30	36	13.7	882	294	
			1/60	2/123	25	30	16.7	882	294	
		15	1/80	1/82	18.8	22.5	20.6	1270	324	P.425
			1/100	2/205	15	18	26.5	1270	324	
			1/120	1/123	12.5	15	31.4	1370	343	
			1/160	1/164	9.4	11.2	42.1	1370	343	
			1/200	1/205	7.5	9	52.9	1370	343	
			※1/240	1/246	6.3	7.5	53.9	1370	343	
	90W	15	1/10	4/41	150	180	4.12	441	108	P.425
			1/15	8/123	100	120	6.17	588	147	
			1/20	2/41	75	90	8.33	735	186	
			1/25	8/205	60	72	10.8	882	226	
			1/30	4/123	50	60	12.7	980	245	
			1/40	1/41	37.5	45	16.7	1080	275	
			1/50	4/205	30	36	20.6	1180	294	
			1/60	2/123	25	30	24.5	1180	294	
			1/80	1/82	18.8	22.5	31.4	1270	324	
			1/100	2/205	15	18	39.2	1270	324	
			1/120	1/123	12.5	15	47.0	1370	343	
			※1/160	1/164	9.4	11.2	53.9	1370	343	
			※1/200	1/205	7.5	9	53.9	1370	343	
			※1/240	1/246	6.3	7.5	53.9	1370	343	

注1. 60Wの12枠は三相標準電圧（200V級）のみです。三相倍電圧（400V級）や単相の場合は15枠になりますのでご注意ください。
注2. P.413の注意事項を必ずお読みください。

F3タイプ　ギアモータ・ブレーキ付ギアモータ　<同心中空軸/F3S>[三相]

【注意事項】
- ●出力軸回転速度はモータ同期回転速度と減速比に対する値です。
- ●出力軸のキー材は付属されていません。
- ●性能表内 ▭ はP.515に示した結線（正転）の場合、フランジ面側より見て右回転であることを示します。（右図参照）
- ●出力軸許容O.H.L.は、出力軸端面より20mmの位置の値です。
- ●※印はトルク制限機種です。性能表の出力軸許容トルクに特にご注意ください。

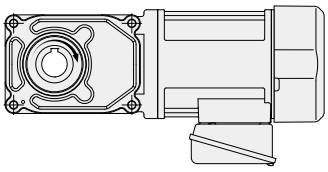

シリーズ	モータ容量	枠番	減速比	実減速比	出力軸回転速度 r/min		出力軸許容トルク N·m		出力軸許容 O.H.L.	出力軸許容 スラスト荷重	寸法図
					50Hz	60Hz	50Hz	60Hz	N	N	
MID	三相 0.1kW	20	1/5	1/5	300	360	2.5	2.2	980	244	P.428
			1/7.5	2/15	200	240	3.8	3.2	1080	270	
			1/10	1/10	150	180	5.2	4.3	1180	294	
			1/12.5	2/25	120	144	6.5	5.4	1270	316	
			1/15	1/15	100	120	7.7	6.5	1320	333	
			1/20	1/20	75	90	11	8.6	1470	373	
			1/25	1/25	60	72	13	11	1570	392	
			1/30	2/59	50	60	16	13	1670	422	
			1/40	1/40	37.5	45	21	18	1810	451	
			1/50	1/50	30	36	25	22	1860	471	
			1/60	1/59	25	30	31	25	1860	471	
		25	1/80	1/80	18.8	22.5	39	32	2550	637	P.430
			1/100	19/1880	15	18	49	41	2550	637	
			1/120	1/120	12.5	15	59	49	2550	637	
			1/160	1/160	9.4	11.3	78	66	2550	637	
			1/200	1/200	7.5	9	98	81	2550	637	
			※1/240	1/240	6.3	7.5	101	98	2550	637	
	三相 0.2kW	20 (小枠番)	1/5	1/5	300	360	5.5	4.6	980	244	P.428
			1/7.5	2/15	200	240	8.3	7	1080	270	
			1/10	1/10	150	180	11	9.2	1180	294	
			1/12.5	2/25	120	144	14	12	1270	316	
			1 /15	1/15	100	120	17	14	1320	333	
			1/20	1/20	75	90	23	19	1470	373	
			1/25	1/25	60	72	27	24	1570	392	
			1/30	2/59	50	60	33	27	1670	422	
		25	1/5	1/5	300	360	5.5	4.6	1230	307	P.430
			1/7.5	2/15	200	240	8.3	7	1370	342	
			1/10	1/10	150	180	11	9.2	1520	380	
			1/12.5	19/235	120	144	14	12	1620	405	
			1/15	1/15	100	120	17	14	1720	429	
			1/20	1/20	75	90	23	19	1860	466	
			1/25	1/25	60	72	27	24	2010	502	
			1/30	1/30	50	60	33	27	2110	527	
			1/40	1/40	37.5	45	44	37	2300	576	
			1/50	1/50	30	36	55	46	2450	613	
			1/60	1/60	25	30	67	55	2550	637	
		30	1/80	1/80	18.8	22.5	84	71	3090	775	P.434
			1/100	19/1880	15	18	105	87	3140	785	
			1/120	1/120	12.5	15	126	105	3140	785	
			1/160	1/160	9.4	11.3	169	140	3140	785	
			※1/200	1/200	7.5	9	184	175	3140	785	
			※1/240	1/240	6.3	7.5	184	184	3140	785	

シリーズ	モータ容量	枠番	減速比	実減速比	出力軸回転速度 r/min		出力軸許容トルク N·m		出力軸許容 O.H.L.	出力軸許容スラスト荷重	寸法図
					50Hz	60Hz	50Hz	60Hz	N	N	
MID	三相 0.4kW	25 (小枠番)	1/5	1/5	300	360	11	9.2	1230	307	P.430
			1/7.5	2/15	200	240	17	14	1370	342	
			1/10	1/10	150	180	23	19	1520	380	
			1/12.5	19/235	120	144	27	24	1620	405	
			1/15	1/15	100	120	33	27	1720	429	
			1/ 20	1/20	75	90	44	37	1860	466	
			1/25	1/25	60	72	55	46	2010	502	
			1/30	1/30	50	60	67	55	2110	527	
		30	1/5	1/5	300	360	11	9.2	1520	375	P.434
			1/7.5	2/15	200	240	17	14	1760	438	
			1/10	1/10	150	180	23	19	1910	475	
			1/12.5	19/235	120	144	27	24	2060	506	
			1/15	1/15	100	120	33	27	2160	539	
			1/20	1/20	75	90	44	37	2400	600	
			1/25	1/25	60	72	55	46	2550	637	
			1/30	1/30	50	60	67	55	2650	662	
			1/40	1/40	37.5	45	88	74	2840	711	
			1/50	1/50	30	36	111	92	2990	747	
			1/60	1/60	25	30	133	111	3090	767	
		35	1/80	1/80	18.8	22.5	169	140	3480	873	P.436
			1/100	19/1880	15	18	211	175	3530	883	
			1/120	1/120	12.5	15	253	211	3530	883	
			※1/160	1/160	9.4	11.3	270	270	3630	912	
			※1/200	1/200	7.5	9	270	270	3630	912	
			※1/240	1/240	6.3	7.5	270	270	3630	912	
	三相 0.75kW	30 (小枠番)	1/5	1/5	300	360	21	18	1520	375	P.434
			1/7.5	2/15	200	240	31	25	1760	438	
			1/10	1/10	150	180	41	34	1910	475	
			1/12.5	19/235	120	144	52	43	2060	506	
			1/15	1/15	100	120	63	52	2160	539	
			1/20	1/20	75	90	83	70	2400	600	
			1/25	1/25	60	72	104	86	2550	637	
			1/30	1/30	50	60	124	104	2650	662	
		35	1/5	1/5	300	360	21	18	1960	500	P.436
			1/7.5	2/15	200	240	31	25	2250	567	
			1/10	1/10	150	180	41	34	2450	613	
			1/12.5	19/235	120	144	52	43	2600	669	
			1/15	1/15	100	120	63	52	2740	686	
			1/20	1/20	75	90	83	70	2990	747	
			1/25	1/25	60	72	104	86	3190	796	
			1/30	1/30	50	60	124	104	3280	821	
			1/40	1/40	37.5	45	166	138	3480	870	
			1/50	1/50	30	36	208	173	3480	870	
			1/60	1/60	25	30	249	208	3480	870	
		45	1/80	1/80	18.8	22.5	316	263	4750	1177	P.438
			1/100	19/1880	15	18	395	328	4750	1177	
			1/120	1/120	12.5	15	473	395	4750	1177	
			※1/160	1/160	9.4	11.3	554	526	5190	1275	
			※1/200	1/200	7.5	9	554	554	5190	1275	
			※1/240	1/240	6.3	7.5	554	554	5190	1275	

注1. P.415の注意事項を必ずお読みください。

シリーズ	モータ容量	枠番	減速比	実減速比	出力軸回転速度 r/min		出力軸許容トルク N·m		出力軸許容 O.H.L.	出力軸許容 スラスト荷重	寸法図
					50Hz	60Hz	50Hz	60Hz	N	N	
MID	三相 1.5kW	35 (小枠番)	1/5	1/5	300	360	41	34	1960	500	P.436
			1/7.5	2/15	200	240	63	52	2250	567	
			1/10	1/10	150	180	83	70	2450	613	
			1/12.5	19/235	120	144	104	86	2600	669	
			1/15	1/15	100	120	124	104	2740	686	
			1/20	1/20	75	90	166	138	2990	747	
			1/25	1/25	60	72	208	173	3190	796	
			1/30	1/30	50	60	249	208	3280	821	
		45	1/5	1/5	300	360	41	34	2940	800	P.438
			1/7.5	2/15	200	240	63	52	3330	900	
			1/10	1/10	150	180	83	70	3630	967	
			1/12.5	19/235	120	144	104	86	3920	1040	
			1/15	1/15	100	120	124	104	4070	1067	
			1/20	1/20	75	90	166	138	4460	1067	
			1/25	1/25	60	72	208	173	4700	1067	
			1/30	1/30	50	60	249	208	4750	1067	
			1/40	1/40	37.5	45	332	276	4750	1067	
			1/50	1/50	30	36	416	345	4750	1067	
			1/60	1/60	25	30	498	416	4750	1067	
	三相 2.2kW	45	1/5	1/5	300	360	61	51	3140	800	P.438
			1/7.5	2/15	200	240	91	76	3530	900	
			1/10	1/10	150	180	122	102	3920	967	
			1/12.5	19/235	120	144	152	126	4120	1040	
			1/15	1/15	100	120	182	152	4410	1067	
			1/20	1/20	75	90	244	203	4750	1067	
			1/25	1/25	60	72	305	254	4750	1067	
			1/30	1/30	50	60	366	305	4750	1067	

注1. P.415の注意事項を必ずお読みください。

F3タイプ　ギアモータ・ブレーキ付ギアモータ　<同心中空軸/F3S>

【注意事項】

- ●出力軸回転速度はモータ同期回転速度と減速比に対する値です。
- ●出力軸のキー材は付属されていません。
- ●性能表内 ▭ はP.516に示した結線（正転）の場合、フランジ面側より見て右回転であることを示します。
- ●単相0.1kWはコンデンサランモータを採用のため始動トルクが60～80%となります。
- ●出力軸許容O.H.L.は、出力軸端面より20mmの位置の値です。
- ●※印はトルク制限機種です。性能表の出力軸許容トルクに特にご注意ください。

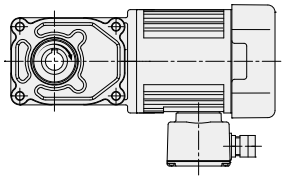

シリーズ	モータ容量	枠番	減速比	実減速比	出力軸回転速度 r/min		出力軸許容トルク N・m		出力軸許容O.H.L.	出力軸許容スラスト荷重	寸法図
					50Hz	60Hz	50Hz	60Hz	N	N	
MID	単相 0.1kW	20	1/5	1/5	300	360	2.5	2.2	980	244	P.429
			1/7.5	2/15	200	240	3.8	3.2	1080	270	
			1/10	1/10	150	180	5.2	4.3	1180	294	
			1/12.5	2/25	120	144	6.5	5.4	1270	316	
			1/15	1/15	100	120	7.7	6.5	1320	333	
			1/20	1/20	75	90	11	8.6	1470	373	
			1/25	1/25	60	72	13	11	1570	392	
			1/30	2/59	50	60	16	13	1670	422	
			1/40	1/40	37.5	45	21	18	1810	451	
			1/50	1/50	30	36	25	22	1860	471	
			1/60	1/59	25	30	31	25	1860	471	
		25	1/80	1/80	18.8	22.5	39	32	2550	637	P.432
			1/100	19/1880	15	18	49	41	2550	637	
			1/120	1/120	12.5	15	59	49	2550	637	
			1/160	1/160	9.4	11.3	78	66	2550	637	
			1/200	1/200	7.5	9	98	81	2550	637	
			※1/240	1/240	6.3	7.5	101	98	2550	637	
	単相 0.2kW	25	1/5	1/5	300	360	5.5	4.6	1230	307	P.433
			1/7.5	2/15	200	240	8.3	7	1370	342	
			1/10	1/10	150	180	11	9.2	1520	380	
			1/12.5	19/235	120	144	14	12	1620	405	
			1/15	1/15	100	120	17	14	1720	429	
			1120	1/20	75	90	23	19	1860	466	
			1/25	1/25	60	72	27	24	2010	502	
			1/30	1/30	50	60	33	27	2110	527	
			1140	1/40	37.5	45	44	37	2300	576	
			1/50	1/50	30	36	55	46	2450	613	
			1/60	1/60	25	30	67	55	2550	637	
		30	1/80	1/80	18.8	22.5	84	71	3090	775	P.435
			1/100	19/1880	15	18	105	87	3140	785	
			1/120	1/120	12.5	15	126	105	3140	785	
			1/160	1/160	9.4	11.3	169	140	3140	785	
			※1/200	1/200	7.5	9	184	175	3140	785	
			※1/240	1/240	6.3	7.5	184	184	3140	785	
	単相 0.4kW	30	1/5	1/5	300	360	11	9.2	1520	375	P.435
			1/7.5	2/15	200	240	17	14	1760	438	
			1/10	1/10	150	180	23	19	1910	475	
			1/12.5	19/235	120	144	27	24	2060	506	
			1/15	1/15	100	120	33	27	2160	539	
			1/20	1/20	75	90	44	37	2400	600	
			1/25	1/25	60	72	55	46	2550	637	
			1/30	1/30	50	60	67	55	2650	662	
			1/40	1/40	37.5	45	88	74	2840	711	
			1/50	1/50	30	36	111	92	2990	747	
			1/60	1/60	25	30	133	111	3090	767	
		35	1/80	1/80	18.8	22.5	169	140	3480	873	P.437
			1/100	19/1880	15	18	211	175	3530	883	
			1/120	1/120	12.5	15	253	211	3530	883	
			※1/160	1/160	9.4	11.3	270	270	3630	912	
			※1/200	1/200	7.5	9	270	270	3630	912	
			※1/240	1/240	6.3	7.5	270	270	3630	912	

F2タイプ　ギアモータ・ブレーキ付ギアモータ　<同心中実軸/F2F>

【注意事項】
- ●出力軸回転速度はモータ同期回転速度と減速比に対する値です。
- ●出力軸許容O.H.L.は出力軸中央の位置の値です。
- ●F2F（同心中空軸）には、軸区分がL・Tの2種類があります。
- ●※印はトルク制限機種です。性能表の出力軸許容トルクに特にご注意ください。
- ●性能表内 ▭ の減速比はP.514に示した結線（正転）の場合、右図の矢印Ⓐ側から見て、三相は右回転、単相は左回転であることを示します。（右図参照）

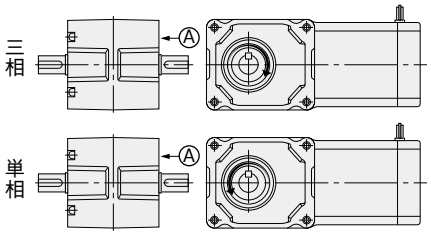

シリーズ	モータ容量	枠番	減速比	実減速比	出力軸回転速度 r/min 50Hz	出力軸回転速度 r/min 60Hz	出力軸許容トルク N・m	出力軸許容O.H.L. N	寸法図
MINI	15W	15	1/10	4/41	150	180	0.69	343	P.426
			1/15	8/123	100	120	0.98	441	
			1/20	2/41	75	90	1.27	539	
			1/25	8/205	60	72	1.67	588	
			1/30	4/123	50	60	1.96	686	
			1/40	1/41	37.5	45	2.65	784	
			1/50	4/205	30	36	3.33	882	
			1/60	20/1189	25	30	3.92	882	
			1/80	1/82	18.8	22.5	5.00	980	
			1/100	2/205	15	18	6.27	980	
			1/120	1/123	12.5	15	7.45	1080	
			1/160	1/164	9.4	11.2	9.80	1080	
			1/200	1/205	7.5	9	12.7	1080	
			1/240	5/1189	6.3	7.5	14.7	1080	
	25W	15	1/10	4/41	150	180	1.08	343	P.426
			1/15	8/123	100	120	1.67	441	
			1/20	2/41	75	90	2.25	539	
			1/25	8/205	60	72	2.74	588	
			1/30	4/123	50	60	3.33	686	
			1/40	1/41	37.5	45	4.41	784	
			1/50	4/205	30	36	5.49	882	
			1/60	20/1189	25	30	6.66	882	
			1/80	1/82	18.8	22.5	8.43	980	
			1/100	2/205	15	18	10.8	980	
			1/120	1/123	12.5	15	12.7	1080	
			1/160	1/164	9.4	11.2	16.7	1080	
			1/200	1/205	7.5	9	20.6	1080	
			1/240	5/1189	6.3	7.5	25.5	1080	
	40W	15	1/10	4/41	150	180	1.76	343	P.426
			1/15	8/123	100	120	2.65	441	
			1/20	2/41	75	90	3.53	539	
			1/25	8/205	60	72	4.41	588	
			1/30	4/123	50	60	5.29	686	
			1/40	1/41	37.5	45	7.06	784	
			1/50	4/205	30	36	8.82	882	
			1/60	20/1189	25	30	10.8	882	
			1/80	1/82	18.8	22.5	13.7	980	
			1/100	2/205	15	18	16.7	980	
			1/120	1/123	12.5	15	20.6	1080	
		18	1/160	1/164	9.4	11.2	26.5	1370	P.427
			1/200	1/205	7.5	9	33.3	1370	
			1/240	1/246	6.3	7.5	40.2	1370	

シリーズ	モータ容量	枠番	減速比	実減速比	出力軸回転速度 r/min 50Hz	出力軸回転速度 r/min 60Hz	出力軸許容トルク N・m	出力軸許容O.H.L. N	寸法図
MINI	60W	15（注1）	1/10	4/41	150	180	2.74	343	P.426
			1/15	8/123	100	120	4.12	441	
			1/20	2/41	75	90	5.49	539	
			1/25	8/205	60	72	6.96	588	
			1/30	4/123	50	60	8.33	686	
			1/40	1/41	37.5	45	10.8	784	
			1/50	4/205	30	36	13.7	882	
			1/60	20/1189	25	30	16.7	882	
		18（注1）	1/10	4/41	150	180	2.74	343	P.427
			1/15	8/123	100	120	4.12	441	
			1/20	2/41	75	90	5.49	539	
			1/25	8/205	60	72	6.96	588	
			1/30	4/123	50	60	8.33	686	
			1/40	1/41	37.5	45	10.8	784	
			1/50	4/205	30	36	13.7	882	
			1/60	2/123	25	30	16.7	882	
		18	1/80	1/82	18.8	22.5	20.6	1270	P.427
			1/100	2/205	15	18	26.5	1270	
			1/120	1/123	12.5	15	31.4	1370	
			1/160	1/164	9.4	11.2	42.1	1370	
			1/200	1/205	7.5	9	52.9	1370	
			※1/240	1/246	6.3	7.5	53.9	1370	
	90W	18	1/10	4/41	150	180	4.12	441	P.427
			1/15	8/123	100	120	6.17	588	
			1/20	2/41	75	90	8.33	735	
			1/25	8/205	60	72	10.8	882	
			1/30	4/123	50	60	12.7	980	
			1/40	1/41	37.5	45	16.7	1080	
			1/50	4/205	30	36	20.6	1180	
			1/60	2/123	25	30	24.5	1180	
			1/80	1/82	18.8	22.5	31.4	1270	
			1/100	2/205	15	18	39.2	1270	
			1/120	1/123	12.5	15	47.0	1370	
			※1/160	1/164	9.4	11.2	53.9	1370	
			※1/200	1/205	7.5	9	53.9	1370	
			※1/240	1/246	6.3	7.5	53.9	1370	

注1. 60Wの15枠は三相標準電圧（200V級）のみです。三相倍電圧（400V級）や単相の場合は18枠になりますのでご注意ください。

F3タイプ　ギアモータ・ブレーキ付ギアモータ　<同心中実軸/F3F>

【注意事項】
- ●出力軸回転速度はモータ同期回転速度と減速比に対する値です。
- ●性能表内▭はP.515に示した結線（正転）の場合、出力軸方向より見てL軸は右回転、R軸・T軸は左回転であることを示します。（右図参照）
- ●出力軸許容O.H.L.は出力軸中央の位置の値です。
- ●※印はトルク制限機種です。性能表の出力軸許容トルクに特にご注意ください。

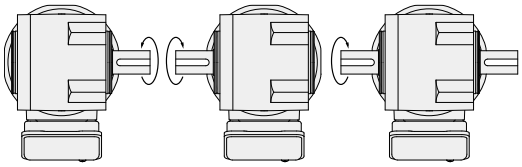

シリーズ	モータ容量	枠番	減速比	実減速比	出力軸回転速度 r/min		出力軸許容トルク N·m		出力軸許容 O.H.L. N	寸法図
					50Hz	60Hz	50Hz	60Hz		
MID	三相 0.1kW	18	1/5	1/5	300	360	2.5	2.2	880	P.439
			1/7.5	2/15	200	240	3.8	3.2	980	
			1/10	1/10	150	180	5.2	4.3	1080	
			1/12.5	2/25	120	144	6.5	5.4	1180	
			1/15	1/15	100	120	7.7	6.5	1230	
			1/20	1/20	75	90	11	8.6	1370	
			1/25	1/25	60	72	13	11	1470	
			1/30	2/59	50	60	16	13	1570	
			1/40	1/40	37.5	45	21	18	1720	
			1/50	1/50	30	36	25	22	1860	
			1/60	1/59	25	30	31	25	1860	
		22	1/80	1/80	18.8	22.5	39	32	2550	P.440
			1/100	19/1880	15	18	49	41	2550	
			1/120	1/120	12.5	15	59	49	2550	
			1/160	1/160	9.4	11.3	78	66	2550	
			1/200	1/200	7.5	9	98	81	2550	
			※1/240	1/240	6.3	7.5	101	98	2550	
	三相 0.2kW	18 (小枠番)	1/5	1/5	300	360	5.5	4.6	880	P.439
			1/7.5	2/15	200	240	8.3	7	980	
			1/10	1/10	150	180	11	9.2	1080	
			1/12.5	2/25	120	144	14	12	1180	
			1/15	1/15	100	120	17	14	1230	
			1/20	1/20	75	90	23	19	1370	
			1/25	1/25	60	72	27	24	1470	
			1/30	2/59	50	60	33	27	1570	
		22	1/5	1/5	300	360	5.5	4.6	1270	P.440
			1/7.5	2/15	200	240	8.3	7.0	1420	
			1/10	1/10	150	180	11	9.2	1520	
			1/12.5	19/235	120	144	14	12	1620	
			1/15	1/15	100	120	17	14	1720	
			1/20	1/20	75	90	23	19	1910	
			1/25	1/25	60	72	27	24	2060	
			1/30	1/30	50	60	33	27	2160	
			1/40	1/40	37.5	45	44	37	2400	
			1/50	1/50	30	36	55	46	2550	
			1/60	1/60	25	30	67	55	2550	
		28	1/80	1/80	18.8	22 5	84	71	3090	P.441
			1/100	19/1880	15	18	105	87	3140	
			1/120	1/120	12.5	15	126	105	3140	
			1/160	1/160	9.4	11.3	169	140	3140	
			※1/200	1/200	7.5	9	184	175	3140	
			※1/240	1/240	6.3	7.5	184	184	3140	

シリーズ	モータ容量	枠番	減速比	実減速比	出力軸回転速度 r/min 50Hz	出力軸回転速度 r/min 60Hz	出力軸許容トルク N•m 50Hz	出力軸許容トルク N•m 60Hz	出力軸許容 O.H.L. N	寸法図
MID	三相 0.4kW	22（小枠番）	1/5	1/5	300	360	11	9.2	1270	P.440
			1/7.5	2/15	200	240	17	14	1420	
			1/10	1/10	150	180	23	19	1520	
			1/12.5	19/235	120	144	27	24	1620	
			1/15	1/15	100	120	33	27	1720	
			1/20	1/20	75	90	44	37	1910	
			1/25	1/25	60	72	55	46	2060	
			1/30	1/30	50	60	67	55	2160	
		28	1/5	1/5	300	360	11	9.2	1470	P.441
			1/7.5	2/15	200	240	17	14	1670	
			1/10	1/10	150	180	23	19	1810	
			1/12.5	19/235	120	144	27	24	1960	
			1/15	1/15	100	120	33	27	2060	
			1/20	1/20	75	90	44	37	2300	
			1/25	1/25	60	72	55	46	2450	
			1/30	1/30	50	60	67	55	2600	
			1/40	1/40	37.5	45	88	74	2790	
			1/50	1/50	30	36	111	92	2990	
			1/60	1/60	25	30	133	111	3090	
		32	1/80	1/80	18.8	22.5	169	140	3330	P.442
			1/100	19/1880	15	18	211	175	3380	
			1/120	1/120	12.5	15	253	211	3380	
			※1/160	1/160	9.4	11.3	270	270	3580	
			※1/200	1/200	7.5	9	270	270	3630	
			※1/240	1/240	6.3	7.5	270	270	3630	
	三相 0.75kW	28（小枠番）	1/5	1/5	300	360	21	18	1470	P.441
			1/7.5	2/15	200	240	31	25	1670	
			1/10	1/10	150	180	41	34	1810	
			1/12.5	19/235	120	144	52	43	1960	
			1/15	1/15	100	120	63	52	2060	
			1/20	1/20	75	90	83	70	2300	
			1/25	1/25	60	72	104	86	2450	
			1/30	1/30	50	60	124	104	2600	
		32	1/5	1/5	300	360	21	18	1760	P.442
			1/7.5	2/15	200	240	31	25	2010	
			1/10	1/10	150	180	41	34	2210	
			1/12.5	19/235	120	144	52	43	2350	
			1/15	1/15	100	120	63	52	2500	
			1/20	1/20	75	90	83	70	2700	
			1/25	1/25	60	72	104	86	2890	
			1/30	1/30	50	60	124	104	3040	
			1/40	1/40	37.5	45	166	138	3280	
			1/50	1/50	30	36	208	173	3330	
			1/60	1/60	25	30	249	208	3330	
		40	1/80	1/80	18.8	22.5	316	263	4460	P.443
			1/100	19/1880	15	18	395	328	4460	
			1/120	1/120	12.5	15	473	395	4460	
			※1/160	1/160	9.4	11.3	554	526	4850	
			※1/200	1/200	7.5	9	554	554	5190	
			※1/240	1/240	6.3	7.5	554	554	5190	

注1. P.421の注意事項を必ずお読みください。

シリーズ	モータ容量	枠番	減速比	実減速比	出力軸回転速度 r/min 50Hz	出力軸回転速度 r/min 60Hz	出力軸許容トルク N·m 50Hz	出力軸許容トルク N·m 60Hz	出力軸許容 O.H.L. N	寸法図
MID	三相 1.5kW	32（小枠番）	1/5	1/5	300	360	41	34	1760	P.442
			1/7.5	2/15	200	240	63	52	2010	
			1/10	1/10	150	180	83	70	2210	
			1/12.5	19/235	120	144	104	86	2350	
			1/15	1/15	100	120	124	104	2500	
			1/20	1/20	75	90	166	138	2700	
			1/25	1/25	60	72	208	173	2890	
			1/30	1/30	50	60	249	208	3040	
		40	1/5	1/5	300	360	41	34	2500	P.443
			1/7.5	2/15	200	240	63	52	2840	
			1/10	1/10	150	180	83	70	3140	
			1/12.5	19/235	120	144	104	86	3380	
			1/15	1/15	100	120	124	104	3530	
			1/20	1/20	75	90	166	138	3870	
			1/25	1/25	60	72	208	173	4170	
			1/30	1/30	50	60	249	208	4310	
			1/40	1/40	37.5	45	332	276	4460	
			1/50	1/50	30	36	416	346	4460	
			1/60	1/60	25	30	498	416	4460	
	三相 2.2kW	40	1/5	1/5	300	360	61	51	2940	P.443
			1/7.5	2/15	200	240	91	76	3230	
			1/10	1/10	150	180	122	102	3530	
			1/12.5	19/235	120	144	152	126	3820	
			1/15	1/15	100	120	182	152	4120	
			1/20	1/20	75	90	244	203	4410	
			1/25	1/25	60	72	305	254	4410	
			1/30	1/30	50	60	366	305	4410	

注1. P.421の注意事項を必ずお読みください。

1-3. 寸法図

F2Sタイプ同心中空軸 軸径12 フランジ取付

カッコの値はブレーキ付ギアモータの表示です。

<図1>

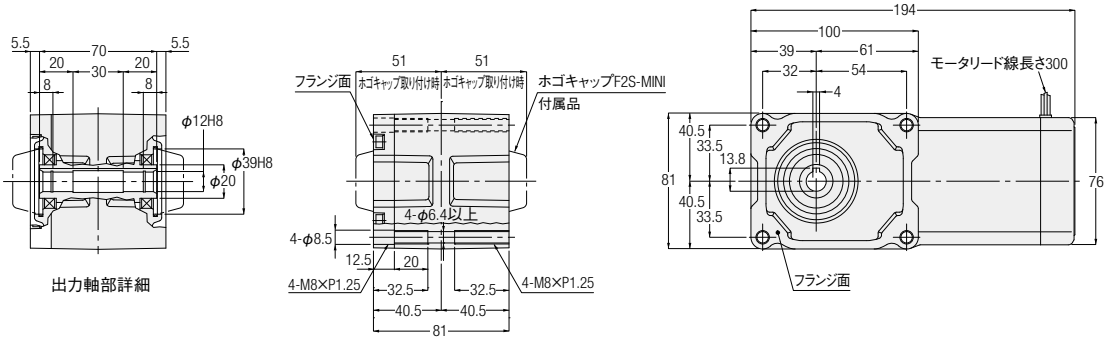

<図2>

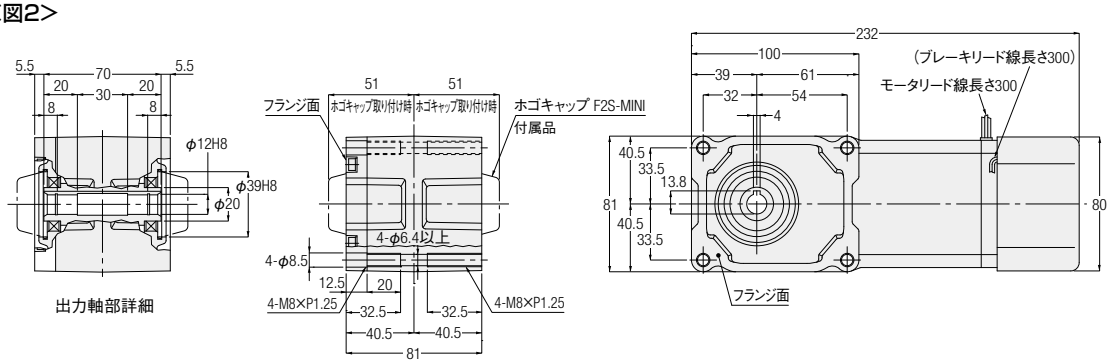

相数	容量	型式	減速比	図番	ブレーキ	概略質量(kg)
三相	15W	F2SM-12-***-T15	10,15,20,25,30,40,50,60,80,100,120,160,200,240	1	なし	3
		F2SM-12-***-T15W				
		F2SB-12-***-T15	10,15,20,25,30,40,50,60,80,100,120,160,200,240	2	付き	3.5
		F2SB-12-***-T15W				
	25W	F2SM-12-***-T25	10,15,20,25,30,40,50,60,80,100,120,160,200,240	1	なし	3
		F2SM-12-***-T25W				
		F2SB-12-***-T25	10,15,20,25,30,40,50,60,80,100,120,160,200,240	2	付き	3.5
		F2SB-12-***-T25W				
	40W	F2SM-12-***-T40	10,15,20,25,30,40,50,60,80,100,120	1	なし	3
		F2SM-12-***-T40W		2	なし	3.5
		F2SB-12-***-T40	10,15,20,25,30,40,50,60,80,100,120	2	付き	3.5
		F2SB-12-***-T40W				
	60W	F2SM-12-***-T60	10,15,20,25,30,40,50,60	2	なし	3.5
		F2SB-12-***-T60		2	付き	
単相	15W	F2SM-12-***-S15	10,15,20,25,30,40,50,60,80,100,120,160,200,240	1	なし	3
		F2SM-12-***-S15W				
		F2SB-12-***-S15	10,15,20,25,30,40,50,60,80,100,120,160,200,240	2	付き	3.5
		F2SB-12-***-S15W				
	25W	F2SM-12-***-S25	10,15,20,25,30,40,50,60,80,100,120,160,200,240	1	なし	3
		F2SM-12-***-S25W				
		F2SB-12-***-S25	10,15,20,25,30,40,50,60,80,100,120,160,200,240	2	付き	3.5
		F2SB-12-***-S25W				
	40W	F2SM-12-***-S40	10,15,20,25,30,40,50,60,80,100,120	2	なし	3.5
		F2SM-12-***-S40W				
		F2SB-12-***-S40	10,15,20,25,30,40,50,60,80,100,120	2	付き	3.5
		F2SB-12-***-S40W				

※型式の***には減速比が入ります。
※性能表はP.413をご参照ください。

F2Sタイプ同心中空軸 軸径15 フランジ取付

カッコの値はブレーキ付ギアモータの表示です。

<図1>

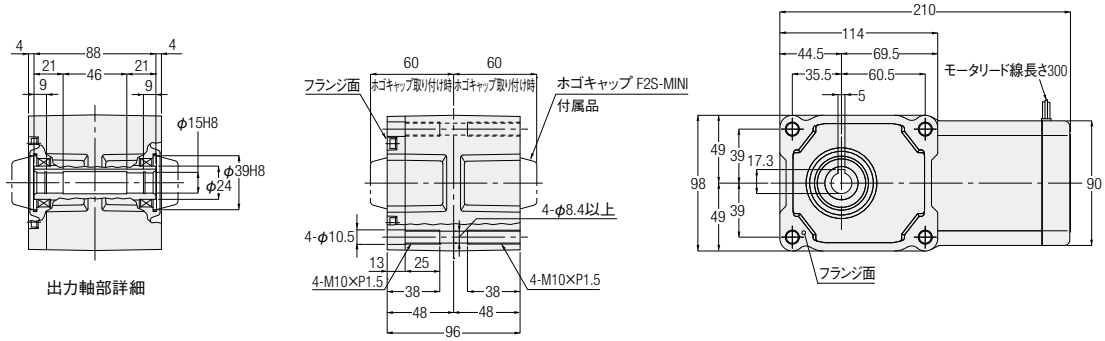

<図2>

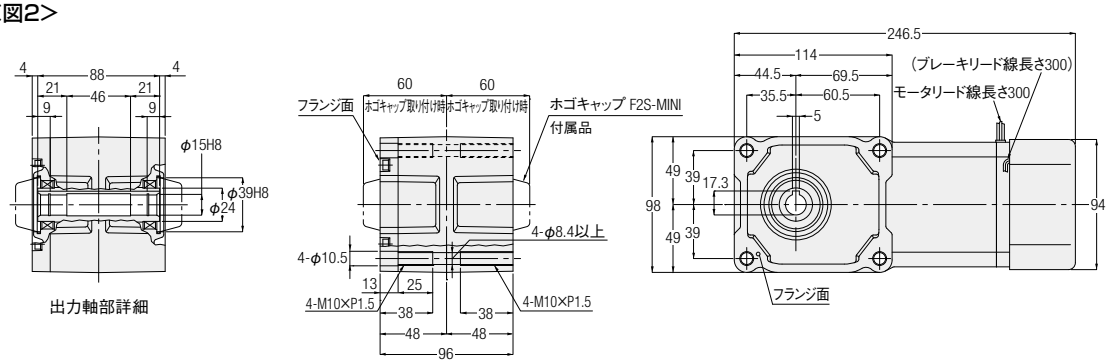

相数	容量	型式	減速比	図番	ブレーキ	概略質量(kg)
三相	40W	F2SM-15-***-T40	160,200,240	1	なし	4
		F2SM-15-***-T40W				
		F2SB-15-***-T40	160,200,240	2	付き	4.5
		F2SB-15-***-T40W				
	60W	F2SM-15-***-T60	80,100,120,160,200,240	1	なし	4
		F2SM-15-***-T60W	10,15,20,25,30,40,50,60,80,100,120,160,200,240	1		
		F2SB-15-***-T60	80,100,120,160,200,240	2	付き	4.5
		F2SB-15-***-T60W	10,15,20,25,30,40,50,60,80,100,120,160,200,240	2		
	90W	F2SM-15-***-T90	10,15,20,25,30,40,50,60,80,100,120,160,200,240	1	なし	4
		F2SM-15-***-T90W		2	なし	4.5
		F2SB-15-***-T90	10,15,20,25,30,40,50,60,80,100,120,160,200,240	2	付き	4.5
		F2SB-15-***-T90W				
単相	40W	F2SM-15-***-S40	160,200,240	1	なし	4
		F2SM-15-***-S40W				
		F2SB-15-***-S40	160,200,240	2	付き	4.5
		F2SB-15-***-S40W				
	60W	F2SM-15-***-S60	10,15,20,25,30,40,50,60,80,100,120,160,200,240	1	なし	4
		F2SM-15-***-S60W				
		F2SB-15-***-S60	10,15,20,25,30,40,50,60,80,100,120,160,200,240	2	付き	4.5
		F2SB-15-***-S60W				
	90W	F2SM-15-***-S90	10,15,20,25,30,40,50,60,80,100,120,160,200,240	2	なし	4.5
		F2SM-15-***-S90W				
		F2SB-15-***-S90	10,15,20,25,30,40,50,60,80,100,120,160,200,240	2	付き	4.5
		F2SB-15-***-S90W				

※型式の***には減速比が入ります。
※性能表はP.413をご参照ください。

F2Fタイプ同心中実軸　軸径15　フランジ取付

カッコの値はブレーキ付ギアモータの表示です。

<図1>

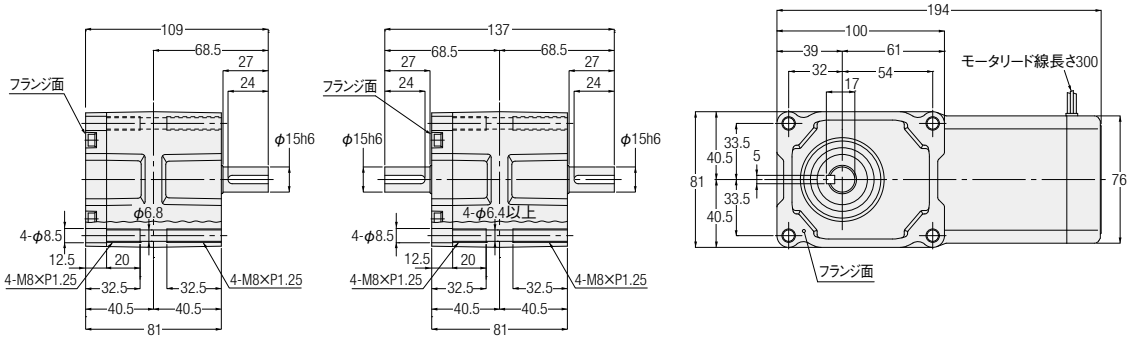

<図2>

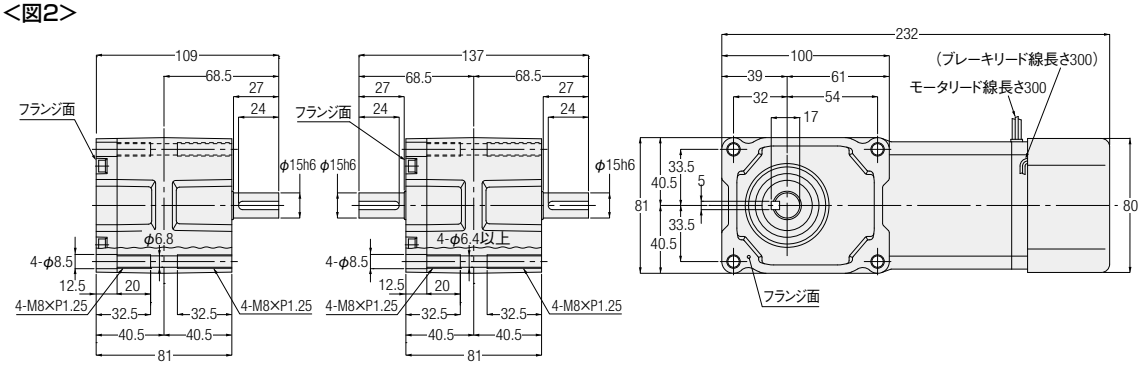

L軸　　T軸

相数	容量	型式	減速比	図番	ブレーキ	概略質量(kg)
三相	15W	F2FM-15#-***-T15	10,15,20,25,30,40,50,60,80,100,120,160,200,240	1	なし	3
		F2FM-15#-***-T15W				
		F2FB-15#-***-T15	10,15,20,25,30,40,50,60,80,100,120,160,200,240	2	付き	3.5
		F2FB-15#-***-T15W				
	25W	F2FM-15#-***-T25	10,15,20,25,30,40,50,60,80,100,120,160,200,240	1	なし	3
		F2FM-15#-***-T25W				
		F2FB-15#-***-T25	10,15,20,25,30,40,50,60,80,100,120,160,200,240	2	付き	3.5
		F2FB-15#-***-T25W				
	40W	F2FM-15#-***-T40	10,15,20,25,30,40,50,60,80,100,120	1	なし	3
		F2FM-15#-***-T40W		2	なし	3.5
		F2FB-15#-***-T40	10,15,20,25,30,40,50,60,80,100,120	2	付き	3.5
		F2FB-15#-***-T40W				
	60W	F2FM-15#-***-T60	10,15,20,25,30,40,50,60	2	なし	3.5
		F2FB-15#-***-T60		2	付き	
単相	15W	F2FM-15#-***-S15	10,15,20,25,30,40,50,60,80,100,120,160,200,240	1	なし	3
		F2FM-15#-***-S15W				
		F2FB-15#-***-S15	10,15,20,25,30,40,50,60,80,100,120,160,200,240	2	付き	3.5
		F2FB-15#-***-S15W				
	25W	F2FM-15#-***-S25	10,15,20,25,30,40,50,60,80,100,120,160,200,240	1	なし	3
		F2FM-15#-***-S25W				
		F2FB-15#-***-S25	10,15,20,25,30,40,50,60,80,100,120,160,200,240	2	付き	3.5
		F2FB-15#-***-S25W				
	40W	F2FM-15#-***-S40	10,15,20,25,30,40,50,60,80,100,120	2	なし	3.5
		F2FM-15#-***-S40W				
		F2FB-15#-***-S40	10,15,20,25,30,40,50,60,80,100,120	2	付き	3.5
		F2FB-15#-***-S40W				

※型式の#には軸区分記号(L,T)が入ります。また、***には減速比が入ります。
※性能表はP.419をご参照ください。

F2Fタイプ同心中実軸 軸径18 フランジ取付

カッコの値はブレーキ付ギアモータの表示です。

<図1>

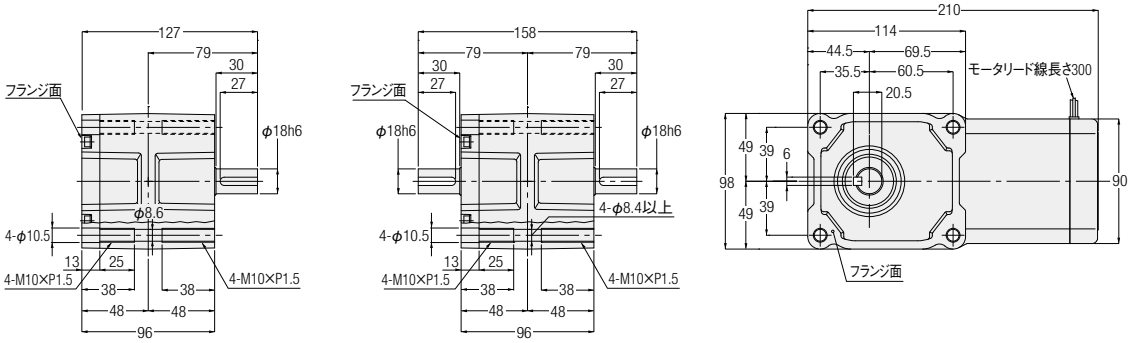

<図2>

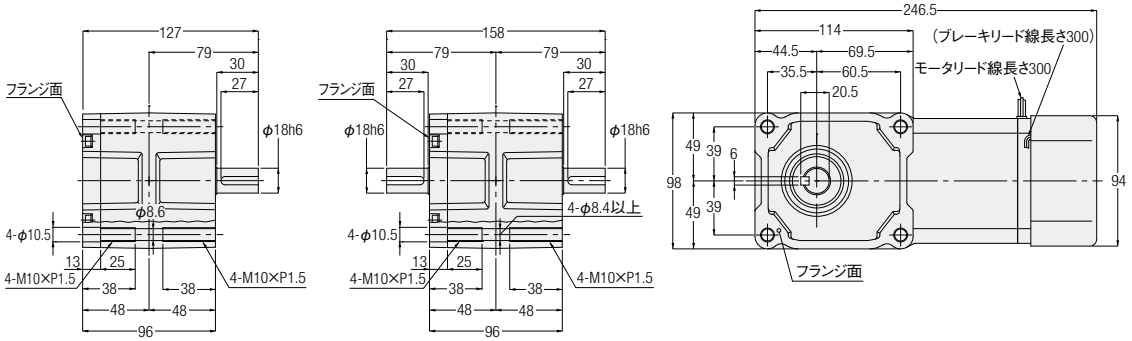

L軸　　T軸

相数	容量	型式	減速比	図番	ブレーキ	概略質量(kg)
三相	40W	F2FM-18#-***-T40	160,200,240	1	なし	4
		F2FM-18#-***-T40W				
		F2FB-18#-***-T40	160,200,240	2	付き	4.5
		F2FB-18#-***-T40W				
	60W	F2FM-18#-***-T60	80,100,120,160,200,240	1	なし	4
		F2FM-18#-***-T60W	10,15,20,25,30,40,50,60,80,100,120,160,200,240	1		
		F2FB-18#-***-T60	80,100,120,160,200,240	2	付き	4.5
		F2FB-18#-***-T60W	10,15,20,25,30,40,50,60,80,100,120,160,200,240	2		
	90W	F2FM-18#-***-T90	10,15,20,25,30,40,50,60,80,100,120,160,200,240	1	なし	4
		F2FM-18#-***-T90W		2	なし	4.5
		F2FB-18#-***-T90	10,15,20,25,30,40,50,60,80,100,120,160,200,240	2	付き	4.5
		F2FB-18#-***-T90W				
単相	40W	F2FM-18#-***-S40	160,200,240	1	なし	4
		F2FM-18#-***-S40W				
		F2FB-18#-***-S40	160,200,240	2	付き	4.5
		F2FB-18#-***-S40W				
	60W	F2FM-18#-***-S60	10,15,20,25,30,40,50,60,80,100,120,160,200,240	1	なし	4
		F2FM-18#-***-S60W				
		F2FB-18#-***-S60	10,15,20,25,30,40,50,60,80,100,120,160,200,240	2	付き	4.5
		F2FB-18#-***-S60W				
	90W	F2FM-18#-***-S90	10,15,20,25,30,40,50,60,80,100,120,160,200,240	2	なし	4.5
		F2FM-18#-***-S90W				
		F2FB-18#-***-S90	10,15,20,25,30,40,50,60,80,100,120,160,200,240	2	付き	4.5
		F2FB-18#-***-S90W				

※型式の#には軸区分記号(L,T)が入ります。また、***には減速比が入ります。
※性能表はP.419をご参照ください。

F3Sタイプ同心中空軸 軸径20 フランジ取付

カッコの値はブレーキ付ギアモータの表示です。

<図1>

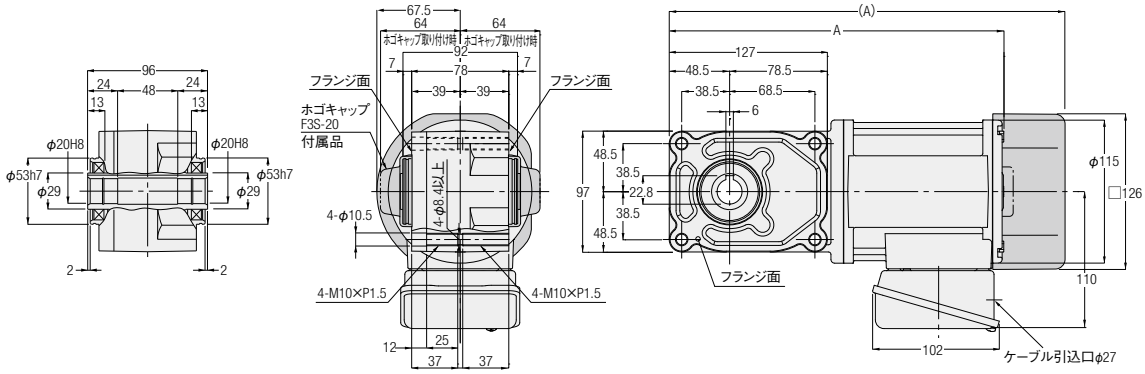

相数	容量	型式	減速比	図番	ブレーキ	概略質量(kg)	A
三相	0.1kW	F3S20N***-MM01T◇◇TN	5,7.5,10,12.5,15,20,25,30,40,50,60	1	なし	6.5	254
	0.1kW	F3S20N***-MM01T◇◇TB◆	5,7.5,10,12.5,15,20,25,30,40,50,60	1	付き	8	294
	0.2kW	F3S20N***-MM02T◇◇TN	5,7.5,10,12.5,15,20,25,30	1	なし	7.5	269
	0.2kW	F3S20N***-MM02T◇◇TB◆	5,7.5,10,12.5,15,20,25,30	1	付き	9	319.5

※型式の***には減速比が入ります。また、◇◇には電源電圧・規格記号、◆にはブレーキ仕様が入ります。
※減速比7.5は型式記号***には7、減速比12.5は型式記号***には12が入ります。
※性能表はP.415をご参照ください。

F3Sタイプ同心中空軸 軸径20 フランジ取付

カッコの値はブレーキ付ギアモータの表示です。

<図1>

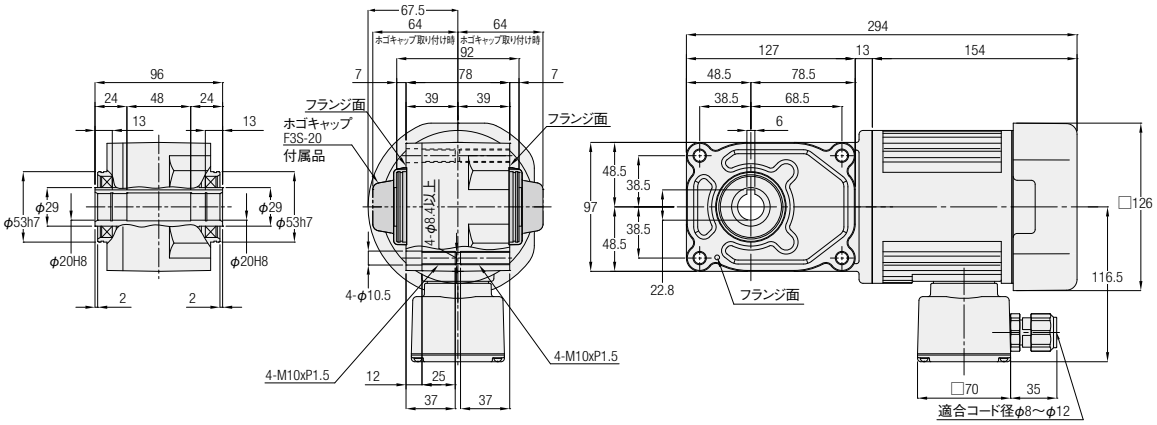

<図2>

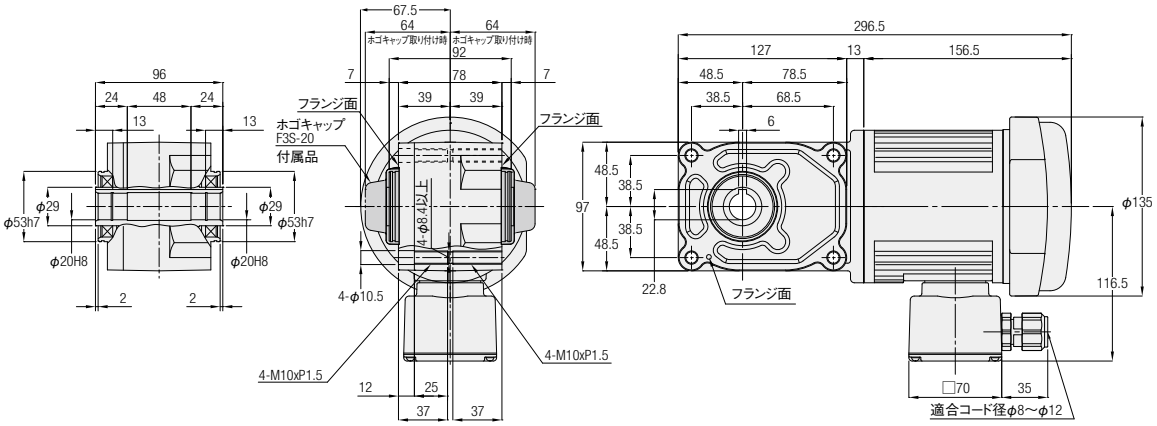

相数	容量	型式	減速比	図番	ブレーキ	概略質量(kg)
単相	0.1kW	F3S20N＊＊＊-MM01S◇JAN	5,7.5,10,12.5,15,20,25,30,40,50,60	1	なし	7
		F3S20N＊＊＊-MM01S◇JAB2	5,7.5,10,12.5,15,20,25,30,40,50,60	2	付き	8

※型式の＊＊＊には減速比が入ります。また、◇には電源電圧記号が入ります。
※減速比7.5は型式記号＊＊＊には7、減速比12.5は型式記号＊＊＊には12が入ります。
※性能表はP.418をご参照ください。

F3Sタイプ同心中空軸　軸径25　フランジ取付

カッコの値はブレーキ付ギアモータの表示です。

<図1>

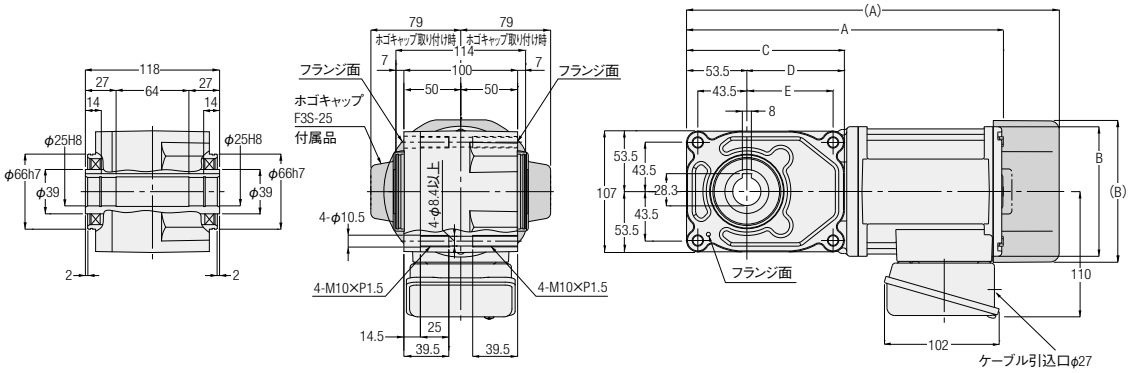

<図2>

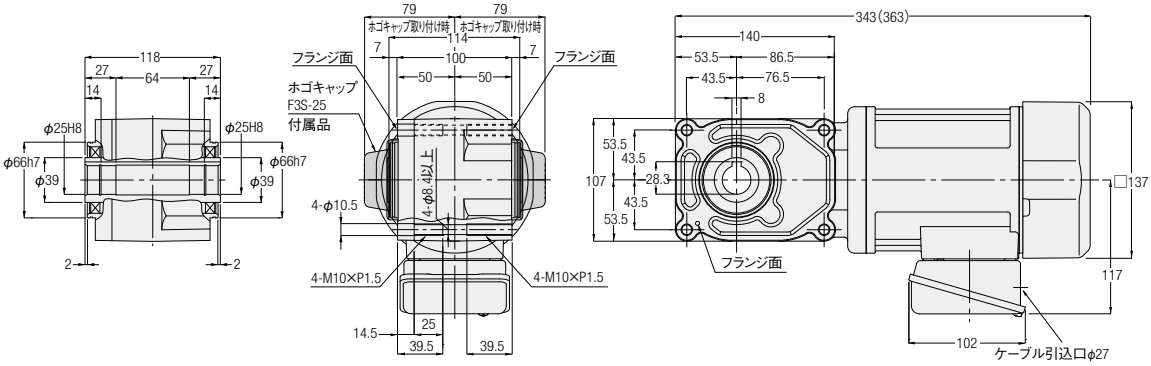

相数	容量	型式	減速比	図番	ブレーキ	概略質量(kg)	A	B	C	D	E
三相	0.1kW	F3S25N***-MM01T◇◇TN	80,100,120,160,200,240	1	なし	8	285	φ115	159	105.5	95.5
		F3S25N***-MM01T◇◇TB◆			付き	9.5	325	□126	159	105.5	95.5
	0.2kW	F3S25N***-MM02T◇◇TN	5,7.5,10,12.5,15,20,25,30,40,50,60	1	なし	8.5	281.5	φ115	140	86.5	76.5
		F3S25N***-MM02T◇◇TB◆			付き	10	332	□126	140	86.5	76.5
	0.4kW	F3S25N***-MM04T◇◇TN	5,7.5,10,12.5,15,20,25,30	2	なし	10.5	—	—	—	—	—
		F3S25N***-MM04T◇◇TB◆			付き	12	—	—	—	—	—

※型式の***には減速比が入ります。また、◇◇には電源電圧・規格記号、◆にはブレーキ仕様が入ります。
※減速比7.5は型式記号***には7、減速比12.5は型式記号***には12が入ります。
※性能表はP.415をご参照ください。

MEMO

F3Sタイプ同心中空軸　軸径25　フランジ取付

カッコの値はブレーキ付ギアモータの表示です。

<図1>

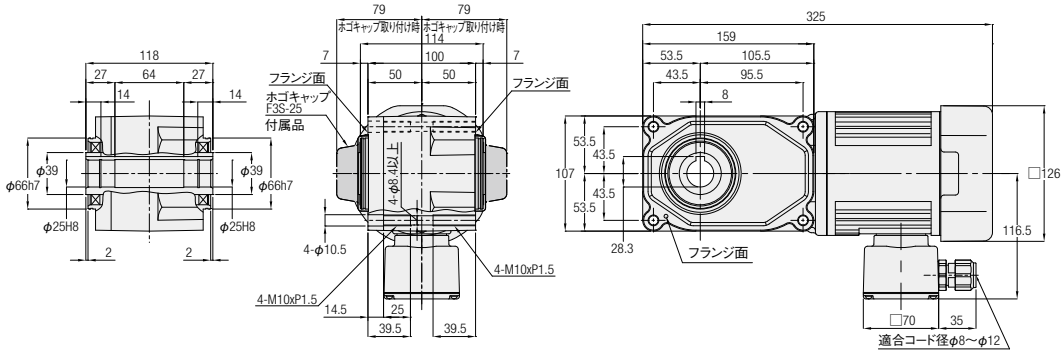

<図2>

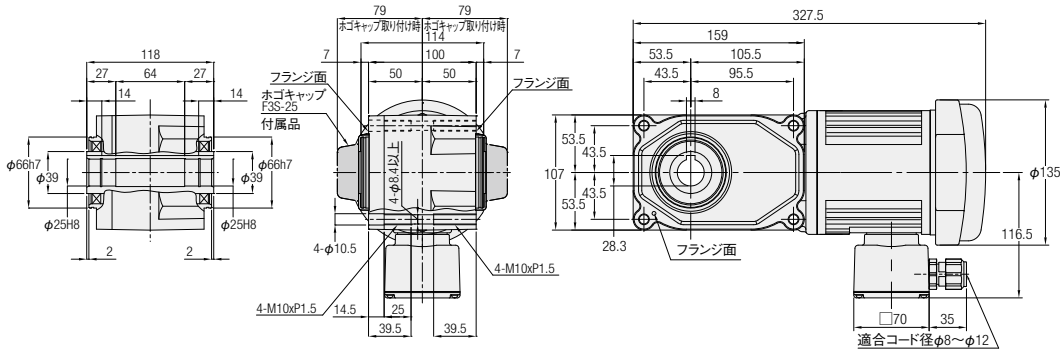

相数	容量	型式	減速比	図番	ブレーキ	概略質量(kg)
単相	0.1kW	F3S25N***-MM01S◇JAN	80,100,120,160,200,240	1	なし	9
		F3S25N***-MM01S◇JAB2	80,100,120,160,200,240	2	付き	10

※型式の***には減速比が入ります。また、◇には電源電圧記号が入ります。
※性能表はP.418をご参照ください。

<図3>

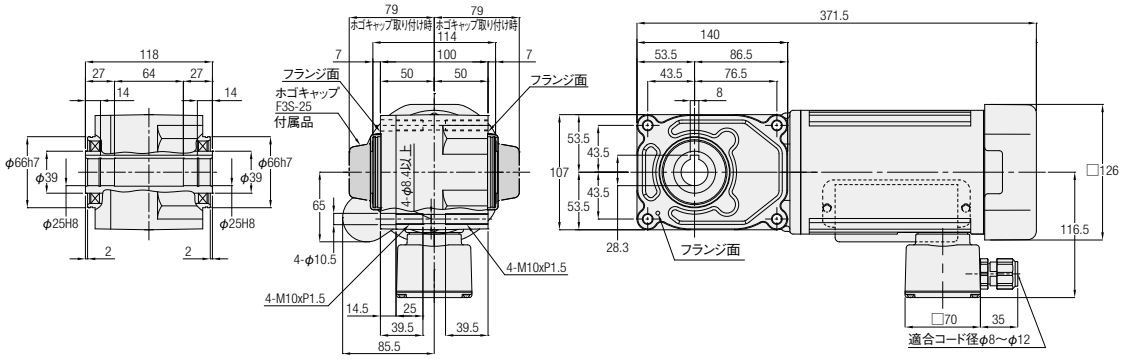

<図4>

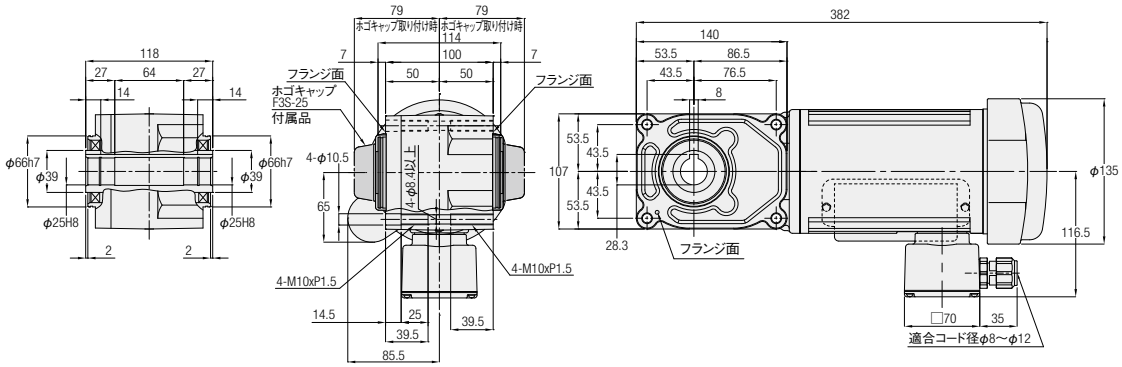

相数	容量	型式	減速比	図番	ブレーキ	概略質量(kg)
単相	0.2kW	F3S25N***-MM02C◇JAN	5,7.5,10,12.5,15,20,25,30,40,50,60	3	なし	11.5
		F3S25N***-MM02C◇JAB2	5,7.5,10,12.5,15,20,25,30,40,50,60	4	付き	13

※型式の***には減速比が入ります。また、◇には電源電圧記号が入ります。
※減速比7.5は型式記号***には7、減速比12.5は型式記号***には12が入ります。
※性能表はP.418をご参照ください。

F3Sタイプ同心中空軸　軸径30　フランジ取付

カッコの値はブレーキ付ギアモータの表示です。

<図1>

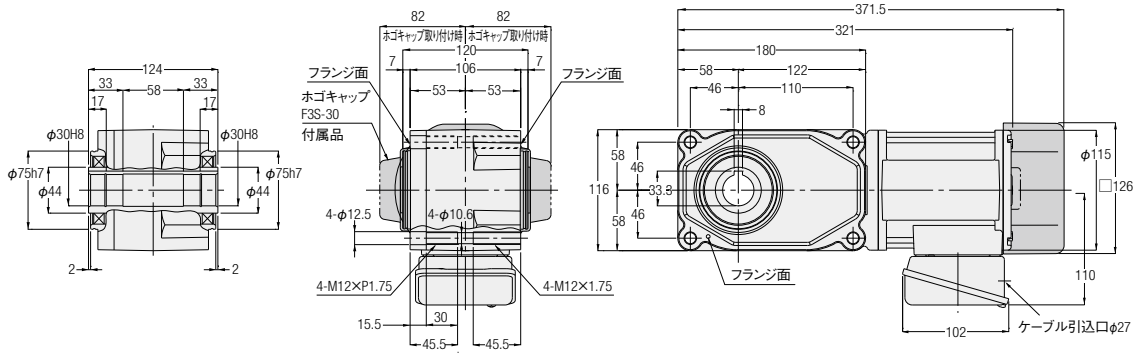

<図2>

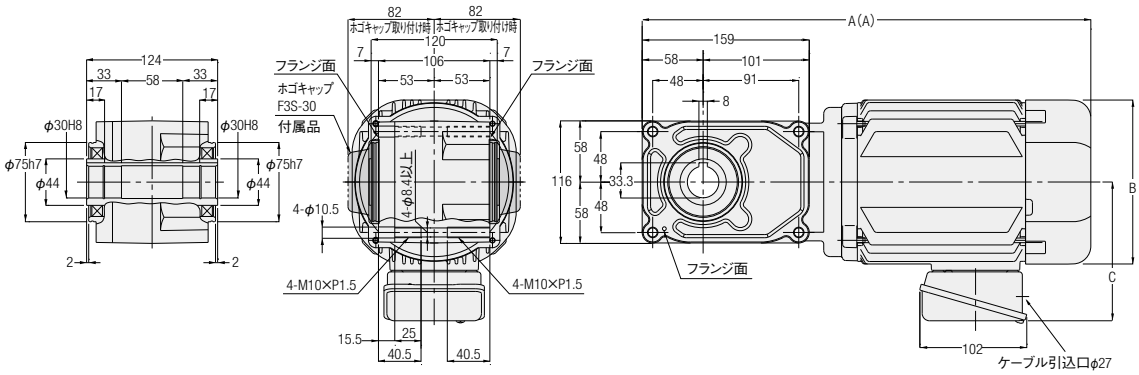

相数	容量	型式	減速比	図番	ブレーキ	概略質量(kg)	A	B	C
三相	0.2kW	F3S30N***-MM02T◇◇TN	80,100,120,160,200,240	1	なし	10	—	—	—
		F3S30N***-MM02T◇◇TB◆			付き	11.5	—	—	—
	0.4kW	F3S30N***-MM04T◇◇TN	5,7.5,10,12.5,15,20,25,30,40,50,60	2	なし	11.5	355.5	□137	117
		F3S30N***-MM04T◇◇TB◆			付き	13	375.5	□137	117
	0.75kW	F3S30N***-MD08T◇◇TN	5,7.5,10,12.5,15,20,25,30	2	なし	18.5	407	□156	132
		F3S30N***-MD08T◇◇TB◆			付き	20.5	427	□156	132

※型式の***には減速比が入ります。また、◇◇には電源電圧・規格記号、◆にはブレーキ仕様が入ります。
※減速比7.5は型式記号***には7、減速比12.5は型式記号***には12が入ります。
※性能表はP.415をご参照ください。

F3Sタイプ同心中空軸 **軸径30** **フランジ取付**

カッコの値はブレーキ付ギアモータの表示です。

<図1>

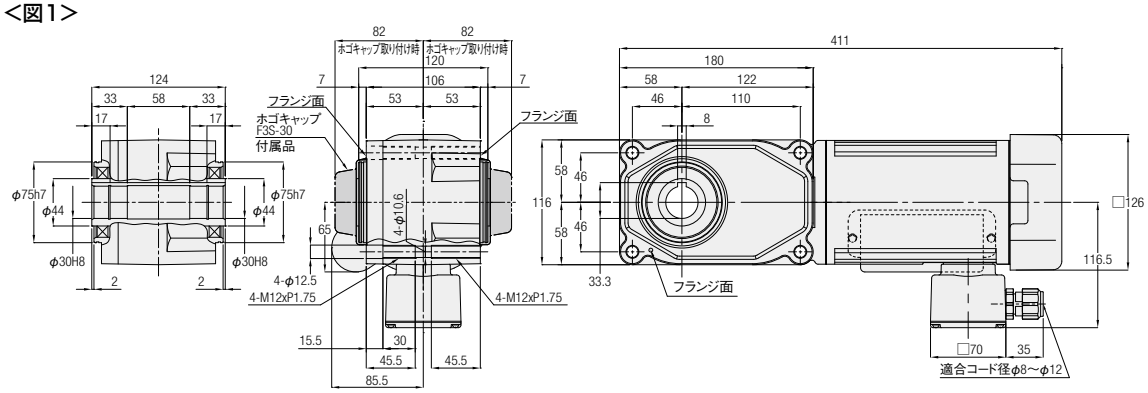

<図2>

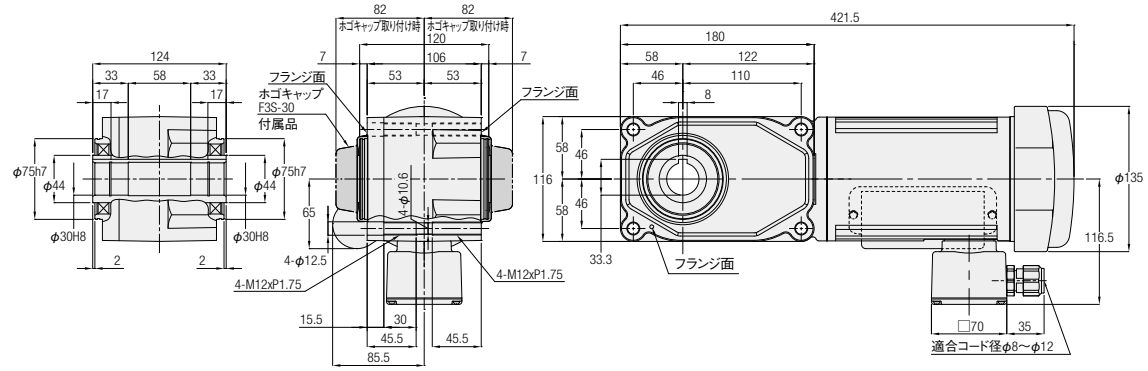

<図3>

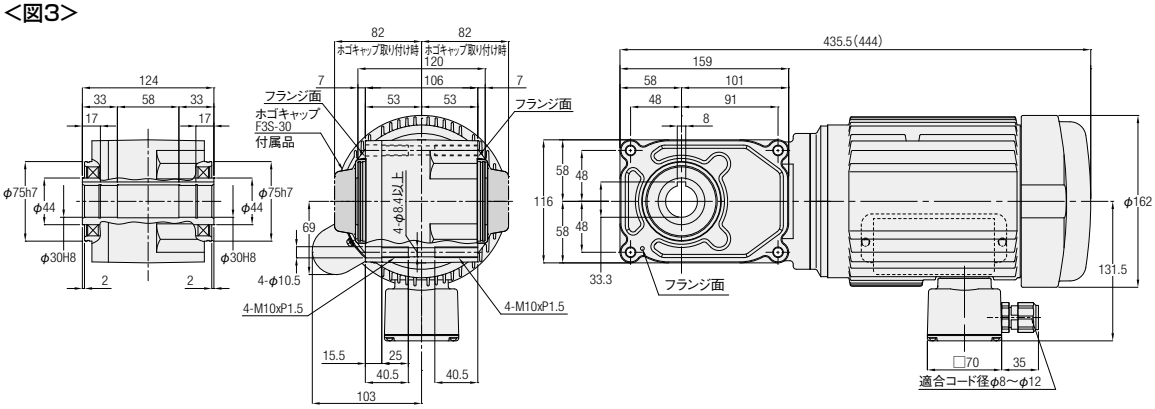

相数	容量	型式	減速比	図番	ブレーキ	概略質量(kg)
単相	0.2kW	F3S30N***-MM02C◇JAN	80,100,120,160,200,240	1	なし	13
		F3S30N***-MM02C◇JAB2	80,100,120,160,200,240	2	付き	14.5
	0.4kW	F3S30N***-MM04C◇JAN	5,7.5,10,12.5,15,20,25,30,40,50,60	3	なし	17.5
		F3S30N***-MM04C◇JAB2			付き	20

※型式の***には減速比が入ります。また、◇には電源電圧記号が入ります。
※減速比7.5は型式記号***には7、減速比12.5は型式記号***には12が入ります。
※性能表はP.418をご参照ください。

F3Sタイプ同心中空軸　軸径35　フランジ取付

カッコの値はブレーキ付ギアモータの表示です。

<図1>

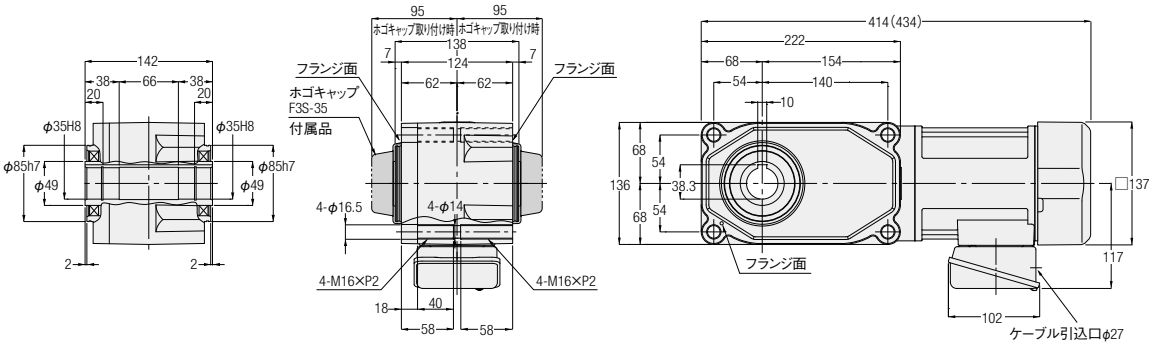

<図2>

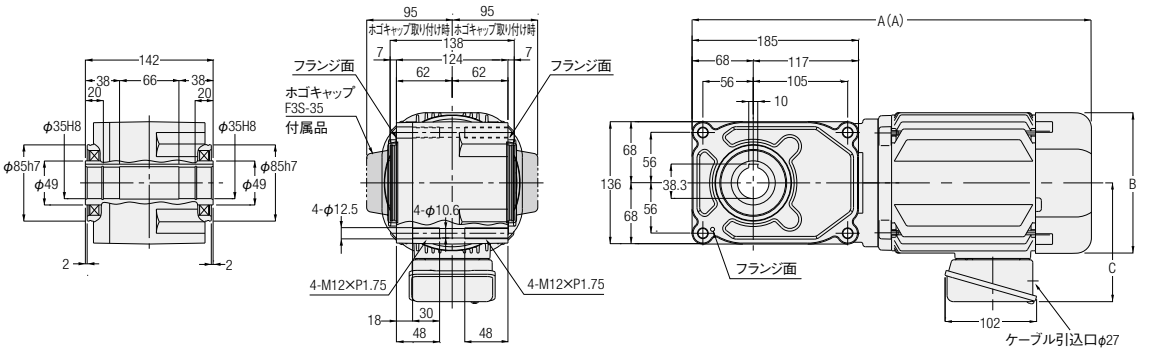

相数	容量	型式	減速比	図番	ブレーキ	概略質量(kg)	A	B	C
三相	0.4kW	F3S35N***-MM04T◇◇TN	80,100,120,160,200,240	1	なし	15	—	—	—
		F3S35N***-MM04T◇◇TB◆			付き	17	—	—	—
	0.75kW	F3S35N***-MD08T◇◇TN	5,7.5,10,12.5,15,20,25,30,40,50,60	2	なし	21	424	□156	132
		F3S35N***-MD08T◇◇TB◆			付き	23	444	□156	132
	1.5kW	F3S35N***-MD15T◇◇TN	5,7.5,10,12.5,15,20,25,30	2	なし	28	491	□178	139
		F3S35N***-MD15T◇◇TB◆			付き	31	520	□178	139

※型式の***には減速比が入ります。また、◇◇には電源電圧・規格記号、◆にはブレーキ仕様が入ります。
※減速比7.5は型式記号***には7、減速比12.5は型式記号***には12が入ります。
※性能表はP.416をご参照ください。

F3Sタイプ同心中空軸 軸径35 フランジ取付

カッコの値はブレーキ付ギアモータの表示です。

<図1>

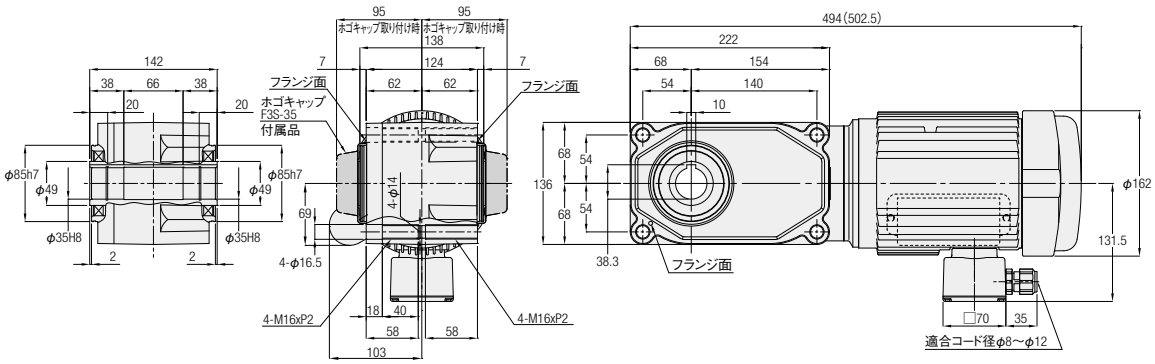

相数	容量	型式	減速比	図番	ブレーキ	概略質量(kg)
単相	0.4kW	F3S35N***-MM04C◇JAN	80,100,120,160,200,240	1	なし	21
		F3S35N***-MM04C◇JAB2			付き	23.5

※型式の***には減速比が入ります。また、◇には電源電圧記号が入ります。
※性能表はP.418をご参照ください。

F3Sタイプ同心中空軸　軸径45　フランジ取付

カッコの値はブレーキ付ギアモータの表示です。

<図1>

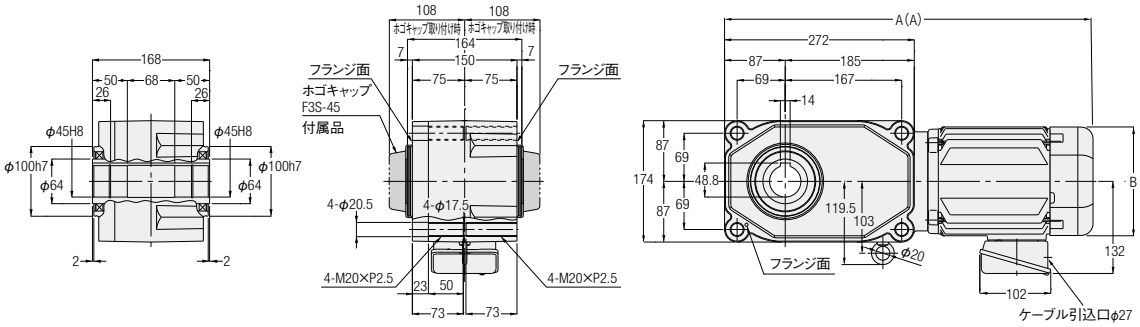

<図2>

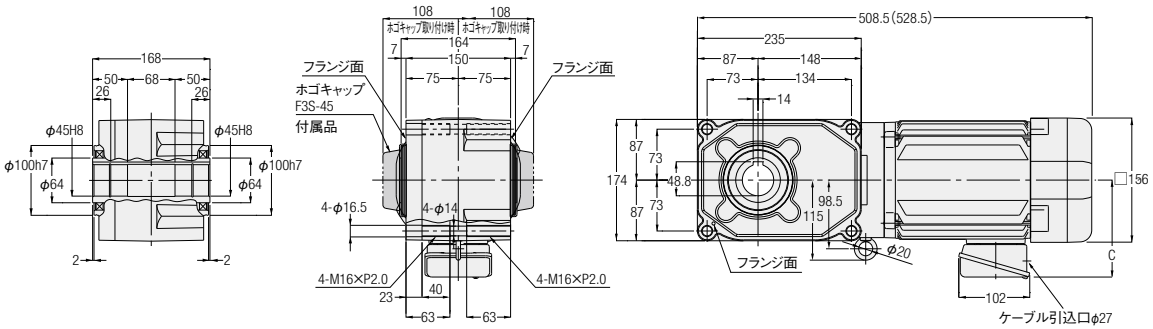

相数	容量	型式	減速比	図番	ブレーキ	概略質量(kg)	A	B	C
三相	0.75kW	F3S45N***-MD08T◇◇TN	80,100,120,160,200,240	1	なし	28.5	—	—	—
		F3S45N***-MD08T◇◇TB◆			付き	30.5	—	—	—
	1.5kW	F3S45N***-MD15T◇◇TN	5,7.5,10,12.5,15,20,25,30,40,50,60	2	なし	35.5	536.5	□178	139
		F3S45N***-MD15T◇◇TB◆			付き	38.5	565.5	□178	139
	2.2kW	F3S45N***-MD22T◇◇TN	5,7.5,10,12.5,15,20,25,30	2	なし	42	570	□192	149
		F3S45N***-MD22T◇◇TB◆			付き	45	599	□192	149

※型式の***には減速比が入ります。また、◇◇には電源電圧・規格記号、◆にはブレーキ仕様が入ります。
※減速比7.5は型式記号***には7、減速比12.5は型式記号***には12が入ります。
※性能表はP.416をご参照ください。

F3Fタイプ同心中実軸 軸径18 フランジ取付

カッコの値はブレーキ付ギアモータの表示です。

<図1>

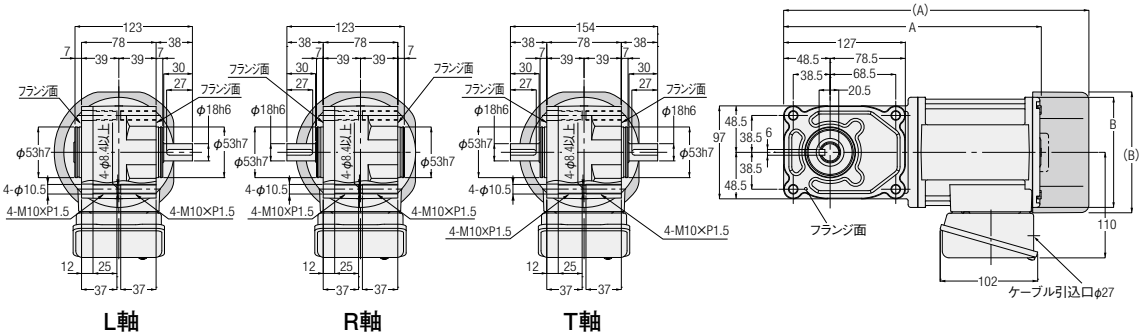

L軸　R軸　T軸

相数	容量	型式	減速比	図番	ブレーキ	概略質量(kg)	A	B
三相	0.1kW	F3F18#***-MM01T◇◇TN	5,7.5,10,12.5,15,20,25,30,40,50,60	1	なし	6.5	254	φ115
	0.1kW	F3F18#***-MM01T◇◇TB◆	5,7.5,10,12.5,15,20,25,30,40,50,60	1	付き	8	293.9	□126
	0.2kW	F3F18#***-MM02T◇◇TN	5,7.5,10,12.5,15,20,25,30	1	なし	7.5	269	φ115
	0.2kW	F3F18#***-MM02T◇◇TB◆	5,7.5,10,12.5,15,20,25,30	1	付き	9	319.5	□126

※型式の#には軸区分記号(L,R,T)が入ります。また、***には減速比、◇◇には電源電圧・規格記号、◆にはブレーキ仕様が入ります。
※減速比7.5は型式記号***には7、減速比12.5は型式記号***には12が入ります。
※性能表はP.421をご参照ください。

F3Fタイプ同心中実軸　軸径22　フランジ取付

カッコの値はブレーキ付ギアモータの表示です。

<図1>

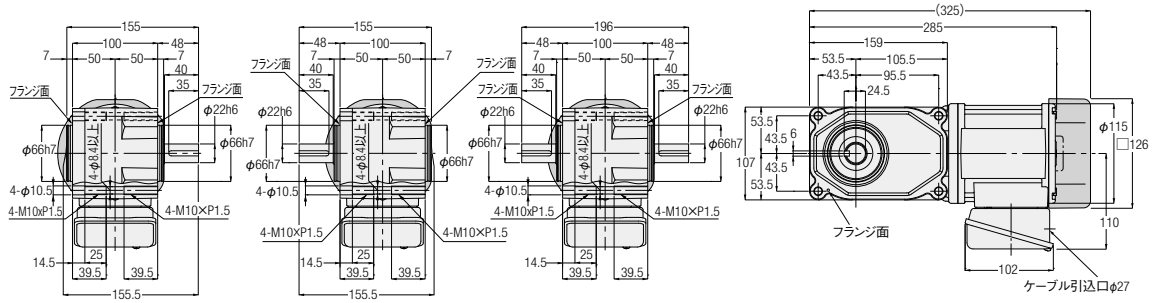

<図2>

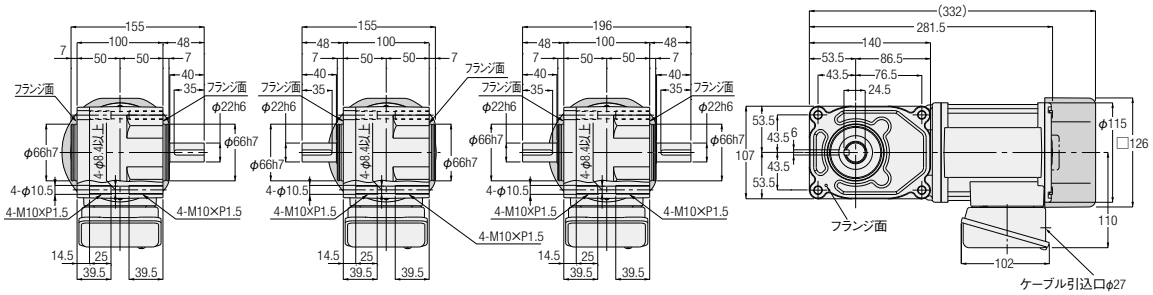

<図3>

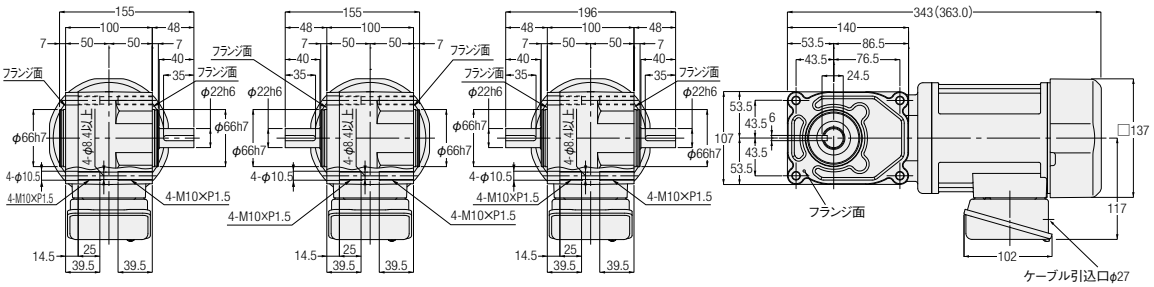

L軸　R軸　T軸

相数	容量	型式	減速比	図番	ブレーキ	概略質量(kg)
三相	0.1kW	F3F22#***-MM01T◇◇TN	80,100,120,160,200,240	1	なし	8.5
		F3F22#***-MM01T◇◇TB◆			付き	10
	0.2kW	F3F22#***-MM02T◇◇TN	5,7.5,10,12.5,15,20,25,30,40,50,60	2	なし	9.5
		F3F22#***-MM02T◇◇TB◆			付き	11
	0.4kW	F3F22#***-MM04T◇◇TN	5,7.5,10,12.5,15,20,25,30	3	なし	11.5
		F3F22#***-MM04T◇◇TB◆			付き	13

※型式の#には軸区分記号(L,R,T)が入ります。また、***には減速比、◇◇には電源電圧・規格記号、◆にはブレーキ仕様が入ります。
※減速比7.5は型式記号***には7、減速比12.5は型式記号***には12が入ります。
※性能表はP.421をご参照ください。

1-3. 寸法図

F3Fタイプ同心中実軸 **軸径28** **フランジ取付**

カッコの値はブレーキ付ギアモータの表示です。

<図1>

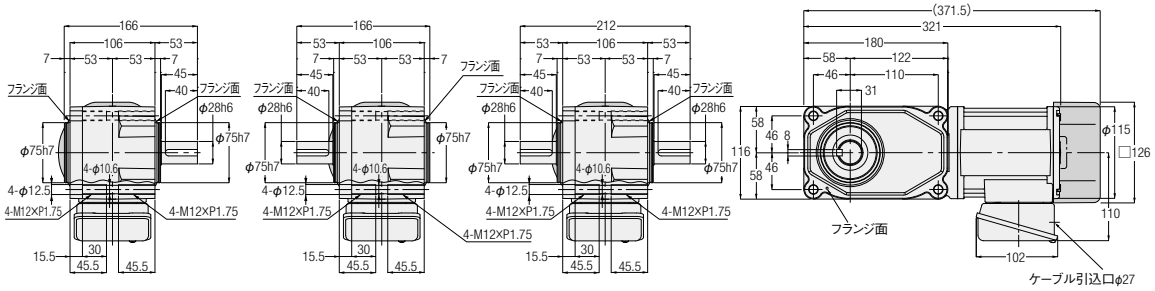

<図2>

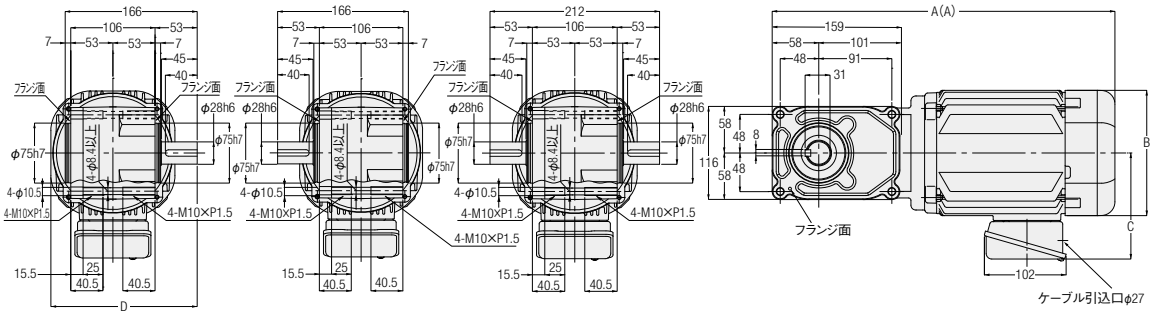

L軸 **R軸** **T軸**

相数	容量	型式	減速比	図番	ブレーキ	概略質量(kg)	A	B	C	D
三相	0.2kW	F3F28#***-MM02T◇◇TN	80,100,120,160,200,240	1	なし	11	—	—	—	—
		F3F28#***-MM02T◇◇TB◆			付き	12.5	—	—	—	—
	0.4kW	F3F28#***-MM04T◇◇TN	5,7.5,10,12.5,15,20,25,30,40,50,60	2	なし	13	355.5	□137	117	174.5
		F3F28#***-MM04T◇◇TB◆			付き	14.5	375.5	□137	117	174.5
	0.75kW	F3F28#***-MD08T◇◇TN	5,7.5,10,12.5,15,20,25,30	2	なし	20	407	□156	132	184
		F3F28#***-MD08T◇◇TB◆			付き	22	427	□156	132	184

※型式の#には軸区分記号(L,R,T)が入ります。また、***には減速比、◇◇には電源電圧・規格記号、◆にはブレーキ仕様が入ります。
※減速比7.5は型式記号***には7、減速比12.5は型式記号***には12が入ります。
※性能表はP.421をご参照ください。

F3Fタイプ同心中実軸　軸径32　フランジ取付

カッコの値はブレーキ付ギアモータの表示です。

<図1>

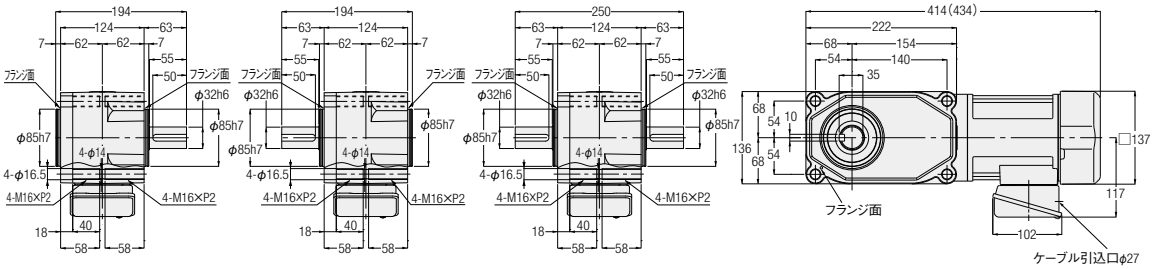

<図2>

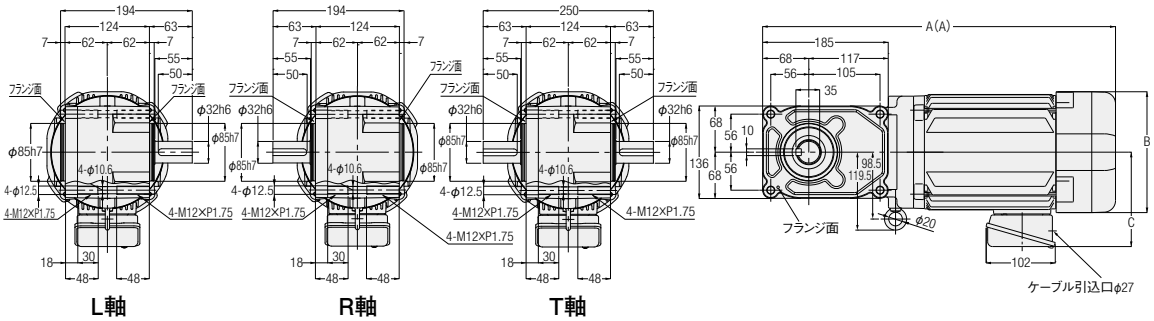

L軸　R軸　T軸

注. モータ容量0.75kWは吊り板はありません。

相数	容量	型式	減速比	図番	ブレーキ	概略質量(kg)	A	B	C
三相	0.4kW	F3F32#***-MM04T◇◇TN	80,100,120,160,200,240	1	なし	17	—	—	—
		F3F32#***-MM04T◇◇TB◆	80,100,120,160,200,240	1	付き	19	—	—	—
	0.75kW	F3F32#***-MD08T◇◇TN	5,7.5,10,12.5,15,20,25,30,40,50,60	2	なし	22.5	424	□156	132
		F3F32#***-MD08T◇◇TB◆	5,7.5,10,12.5,15,20,25,30,40,50,60	2	付き	24.5	444	□156	132
	1.5kW	F3F32#***-MD15T◇◇TN	5,7.5,10,12.5,15,20,25,30	2	なし	29.5	491	□178	139
		F3F32#***-MD15T◇◇TB◆	5,7.5,10,12.5,15,20,25,30	2	付き	32.5	520	□178	139

※型式の#には軸区分記号(L,R,T)が入ります。また、***には減速比、◇◇には電源電圧・規格記号、◆にはブレーキ仕様が入ります。
※減速比7.5は型式記号***には7、減速比12.5は型式記号***には12が入ります。
※性能表はP.422をご参照ください。

F3Fタイプ同心中実軸 **軸径40** **フランジ取付**

カッコの値はブレーキ付ギアモータの表示です。

<図1>

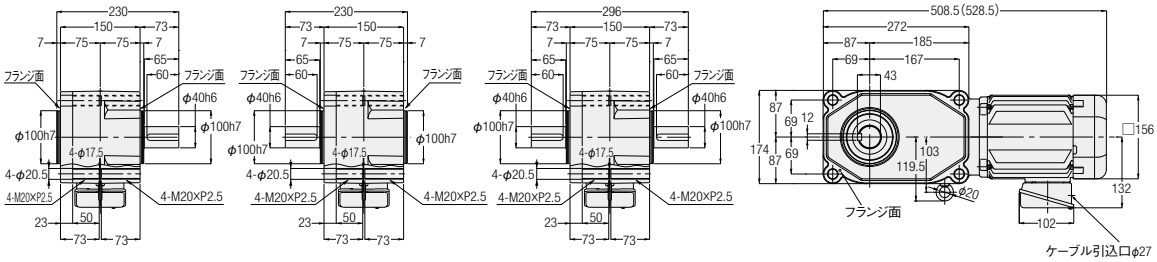

<図2>

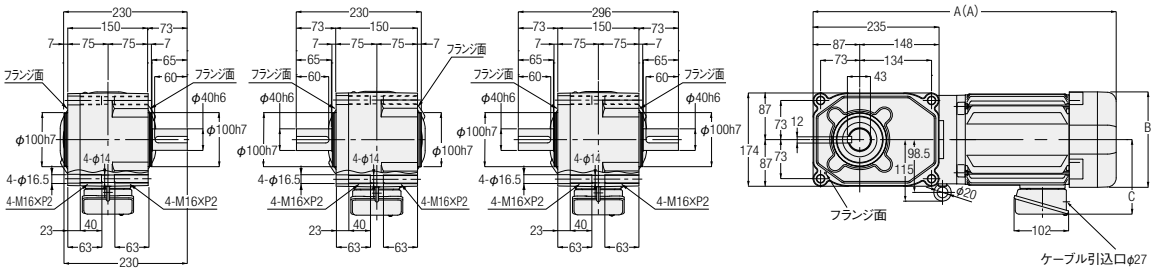

L軸　R軸　T軸

相数	容量	型式	減速比	図番	ブレーキ	概略質量(kg)	A	B	C
三相	0.75kW	F3F40#***-MD08T◇◇TN	80,100,120,160,200,240	1	なし	30.5	—	—	—
		F3F40#***-MD08T◇◇TB◆			付き	32.5	—	—	—
	1.5kW	F3F40#***-MD15T◇◇TN	5,7.5,10,12.5,15,20,25,30,40,50,60	2	なし	38.5	536.5	□178	139
		F3F40#***-MD15T◇◇TB◆			付き	41.5	565.5	□178	139
	2.2kW	F3F40#***-MD22T◇◇TN	5,7.5,10,12.5,15,20,25,30	2	なし	45	570	□192	149
		F3F40#***-MD22T◇◇TB◆			付き	48	599	□192	149

※型式の#には軸区分記号(L,R,T)が入ります。また、***には減速比、◇◇には電源電圧・規格記号、◆にはブレーキ仕様が入ります。
※減速比7.5は型式記号***には7、減速比12.5は型式記号***には12が入ります。
※性能表はP.422をご参照ください。

2. 防水ギアモータ 防水ブレーキ付ギアモータ

2-1. モータ特性表

F2タイプ　三相標準電圧 <同心中空軸/F2S>

シリーズ	容量(W)	電圧(V)	周波数(Hz)	枠番	定格電流(A)	定格回転速度(r/min)	始動電流(A)
MINI	15	200/200/220	50/60/60	12	0.14/0.13/0.13	1350/1550/1600	0.30/0.28/0.31
	25	200/200/220	50/60/60	12	0.21/0.19/0.19	1350/1550/1600	0.44/0.42/0.46
	40	200/200/220	50/60/60	12	0.29/0.27/0.27	1350/1550/1600	0.67/0.62/0.68
				15	0.27/0.26/0.26	1350/1550/1550	0.73/0.69/0.76
	60	200/200/220	50/60/60	15	0.40/0.36/0.36	1350/1550/1600	1.04/0.97/1.07
	90	200/200/220	50/60/60	15	0.51/0.48/0.48	1350/1550/1550	1.42/1.36/1.49

モータ特性表中の定格電流値はモータのみの値が表記してあります。
ブレーキ付ギアモータの場合は、必要に応じてブレーキを流れる電流値を考慮していただく必要があります。
詳細は最寄りの当社営業所またはCSセンターまでお問い合わせください。

F2タイプ　単相標準電圧 <同心中空軸/F2S>

シリーズ	容量(W)	電圧(V)	周波数(Hz)	枠番	定格電流(A)	定格回転速度(r/min)	始動電流(A)	コンデンサ(μF)
MINI	15	100/100	50/60	12	0.39/0.35	1350/1650	0.72/0.67	5
	25	100/100	50/60	12	0.48/0.48	1350/1600	0.86/0.80	7
	40	100/100	50/60	15	0.61/0.66	1350/1650	1.43/1.36	10

モータ特性表中の定格電流値はモータのみの値が表記してあります。
ブレーキ付ギアモータの場合は、必要に応じてブレーキを流れる電流値を考慮していただく必要があります。
詳細は最寄りの当社営業所またはCSセンターまでお問い合わせください。

F3タイプ　三相標準電圧/倍電圧/異電圧 <同心中空軸/F3S>

シリーズ	容量	電源・規格記号	電圧(V)	周波数(Hz)	定格電流(A)	始動電流(A)	定格回転速度(r/min)
MID	0.1kW	NN	200/200/220	50/60/60	0.61/0.54/0.54	2.39/2.27/2.52	1410/1690/1710
		WN	380/400/400/440	50/50/60/60	0.31/0.31/0.28/0.28	1.12/1.18/1.12/1.22	1400/1410/1690/1720
		KN	220/380	60/60	0.52/0.30	1.90/1.10	1680/1680
		CN	220/230/380	50/50/50	0.55/0.54/0.31	1.94/2.03/1.12	1400/1410/1400
		AN	208/230/460/400	60/60/60/50	0.54/0.57/0.29/0.31	2.35/2.62/1.26/1.21	1690/1730/1730/1410
		EN	415/440/480	50/50/60	0.30/0.29/0.26	1.06/1.12/1.17	1390/1420/1720
		MA	575	60	0.20	0.87	1700
	0.2kW IE2	NN	200/200/220	50/60/60	1.1/1.0/1.0	4.70/4.35/4.85	1400/1680/1700
		WN	380/400/400/440	50/50/60/60	0.56/0.56/0.50/0.50	2.29/2.38/2.29/2.48	1390/1400/1680/1710
		KN	220/380	60/60	0.93/0.52	3.70/2.20	1680/1680
		CN	220/230/380	50/50/50	0.99/0.98/0.56	3.97/4.15/2.29	1400/1410/1390
		AN	208/230/460/400	60/60/60/50	1.0/1.0/0.50/0.56	4.78/5.16/2.56/2.44	1680/1720/1720/1400
		EN	415/440/480	50/50/60	0.50/0.50/0.45	1.75/1.86/2.00	1370/1400/1700
		MA	575	60	0.40	1.78	1710
	0.4kW IE2	NN	200/200/220	50/60/60	2.1/1.8/1.8	9.50/8.60/9.60	1400/1680/1700
		WN	380/400/400/440	50/50/60/60	1.0/1.0/0.9/0.9	4.35/4.65/4.30/4.75	1390/1400/1680/1710
		KN	220/380	60/60	1.7/1.0	7.10/4.00	1670/1670
		CN	220/230/380	50/50/50	1.8/1.8/1.0	7.53/7.88/4.35	1390/1400/1390
		AN	208/230/460/400	60/60/60/50	1.8/1.8/0.9/1.0	8.90/9.76/4.73/4.78	1680/1720/1720/1400
		EN	415/440/480	50/50/60	0.96/0.95/0.82	3.96/4.20/4.20	1390/1410/1680
		MA	575	60	0.68	3.51	1700
	0.75kW IE3	NN	200/200/220	50/60/60	3.2/3.0/2.9	19.1/16.6/18.6	1440/1720/1740
		WN	380/400/400/440	50/50/60/60	1.65/1.60/1.50/1.40	9.00/9.60/8.30/9.30	1430/1440/1730/1740
		KN	220/380	60/60	2.8/1.6	17.9/10.8	1750/1750
		CN	220/230/380	50/50/50	2.8/2.7/1.65	15.6/16.3/9.00	1430/1440/1430
		AN	208/230/460/400	60/60/60/50	2.9/2.8/1.4/1.6	18.3/19.6/10.2/10.0	1740/1750/1750/1440
		EN	415/440/480	50/50/60	1.50/1.50/1.35	9.1/9.65/9.70	1440/1450/1750
		MA	575	60	1.10	6.60	1750
	1.5kW IE3	NN	200/200/220	50/60/60	6.4/6.0/5.7	43.5/36.0/40.3	1450/1740/1750
		WN	380/400/400/440	50/50/60/60	3.3/3.2/3.0/2.9	21.7/23.1/18.6/20.7	1440/1450/1740/1750
		KN	220/380	60/60	5.6/3.2	43.2/24.3	1760/1760
		CN	220/230/380	50/50/50	5.6/5.6/3.3	37.6/39.3/21.7	1450/1460/1440
		AN	208/230/460/400	60/60/60/50	5.9/5.7/2.9/3.2	42.3/45.3/23.0/24.3	1750/1760/1760/1450
		EN	415/440/480	50/50/60	3.0/3.0/2.7	19.8/21.0/18.5	1460/1470/1760
		MA	575	60	2.2	15.3	1760
	2.2kW IE3	NN	200/200/220	50/60/60	8.8/8.4/7.9	58.5/47.0/52.5	1450/1740/1750
		WN	380/400/400/440	50/50/60/60	4.5/4.4/4.2/3.9	30.0/32.0/25.0/28.0	1440/1450/1740/1750
		KN	220/380	60/60	7.8/4.5	56.4/32.3	1760/1760
		CN	220/230/380	50/50/50	7.9/7.7/4.5	52.0/54.3/30.0	1460/1470/1440
		AN	208/230/460/400	60/60/60/50	8.3/7.9/4.0/4.5	60.8/65.2/34.8/36.3	1750/1770/1770/1470
		EN	415/440/480	50/50/60	4.3/4.3/3.8	33.1/35.5/29.8	1460/1470/1770
		MA	575	60	3.3	24.4	1760

モータ特性表中の定格電流値はモータのみの値が表記してあります。
ブレーキ付ギアモータの場合は、必要に応じてブレーキを流れる電流値を考慮していただく必要があります。
詳細は最寄りの当社営業所またはCSセンターまでお問い合わせください。

2-2. 性能表

F2タイプ　防水ギアモータ･防水ブレーキ付ギアモータ<同心中空軸/F2S>

【注意事項】

- ●出力軸回転速度はモータ同期回転速度と減速比に対する値です。
- ●出力軸許容O.H.L.は、出力軸端面より10mmの位置の値です。
- ●※印はトルク制限機種です。性能表の出力軸許容トルクに特にご注意ください。
- ●出力軸キー材は付属しておりません。
- ●性能表内 ▭ の減速比はP.514に示した結線（正転）の場合、右図の矢印Ⓐ側から見て、三相は右回転、単相は左回転であることを示します。（右図参照）

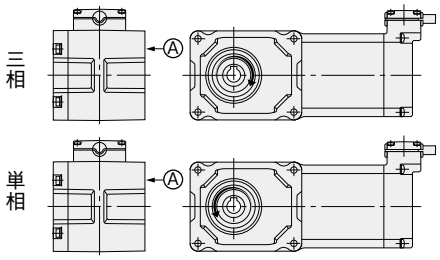

シリーズ	モータ容量	枠番	減速比	実減速比	出力軸回転速度 r/min 50Hz	出力軸回転速度 r/min 60Hz	出力軸許容トルク N･m	出力軸許容O.H.L. N	出力軸許容スラスト荷重 N	寸法図
MINI	15W	12	1/10	4/41	150	180	0.69	343	88	P.451
			1/15	8/123	100	120	0.98	441	108	
			1/20	2/41	75	90	1.27	539	137	
			1/25	8/205	60	72	1.67	588	147	
			1/30	4/123	50	60	1.96	686	177	
			1/40	1/41	37.5	45	2.65	784	195	
			1/50	4/205	30	36	3.33	882	226	
			1/60	20/1189	25	30	3.92	882	226	
			1/80	1/82	18.8	22.5	5.00	980	245	
			1/100	2/205	15	18	6.27	980	245	
			1/120	1/123	12.5	15	7.45	1080	275	
			1/160	1/164	9.4	11.2	9.80	1080	275	
			1/200	1/205	7.5	9	12.7	1080	275	
			1/240	5/1189	6.3	7.5	14.7	1080	275	
	25W	12	1/10	4/41	150	180	1.08	343	88	P.451
			1/15	8/123	100	120	1.67	441	108	
			1/20	2/41	75	90	2.25	539	137	
			1/25	8/205	60	72	2.74	588	147	
			1/30	4/123	50	60	3.33	686	177	
			1/40	1/41	37.5	45	4.41	784	196	
			1/50	4/205	30	36	5.49	882	226	
			1/60	20/1189	25	30	6.66	882	226	
			1/80	1/82	18.8	22.5	8.43	980	245	
			1/100	2/205	15	18	10.8	980	245	
			1/120	1/123	12.5	15	12.7	1080	275	
			1/160	1/164	9.4	11.2	16.7	1080	275	
			1/200	1/205	7.5	9	20.6	1080	275	
			1/240	5/1189	6.3	7.5	25.5	1080	275	
	40W	12（注1）	1/10	4/41	150	180	1.76	343	88	P.451
			1/15	8/123	100	120	2.65	441	108	
			1/20	2/41	75	90	3.53	539	137	
			1/25	8/205	60	72	4.41	588	147	
			1/30	4/123	50	60	5.29	686	177	
			1/40	1/41	37.5	45	7.06	784	196	
			1/50	4/205	30	36	8.82	882	226	
			1/60	20/1189	25	30	10.8	882	226	
			1/80	1/82	18.8	22.5	13.7	980	245	
			1/100	2/205	15	18	16.7	980	245	
			1/120	1/123	12.5	15	20.6	1080	275	
		15	1/160	1/164	9.4	11.2	26.5	1370	343	P.452
			1/200	1/205	7.5	9	33.3	1370	343	
			1/240	1/246	6.3	7.5	40.2	1370	343	

シリーズ	モータ容量	枠番	減速比	実減速比	出力軸回転速度 r/min		出力軸許容トルク	出力軸許容O.H.L.	出力軸許容スラスト荷重	寸法図
					50Hz	60Hz	N·m	N	N	
MINI	60W	15	1/10	4/41	150	180	2.74	343	108	P.452
			1/15	8/123	100	120	4.12	441	147	
			1/20	2/41	75	90	5.49	539	186	
			1/25	8/205	60	72	6.96	588	226	
			1/30	4/123	50	60	8.33	686	245	
			1/40	1/41	37.5	45	10.8	784	275	
			1/50	4/205	30	36	13.7	882	294	
			1/60	2/123	25	30	16.7	882	294	
			1/80	1/82	18.8	22.5	20.6	1270	324	
			1/100	2/205	15	18	26.5	1270	324	
			1/120	1/123	12.5	15	31.4	1370	343	
			1/160	1/164	9.4	11.2	42.1	1370	343	
			1/200	1/205	7.5	9	52.9	1370	343	
			※1/240	1/246	6.3	7.5	53.9	1370	343	
	90W	15	1/10	4/41	150	180	4.12	441	108	P.452
			1/15	8/123	100	120	6.17	588	147	
			1/20	2/41	75	90	8.33	735	186	
			1/25	8/205	60	72	10.8	882	226	
			1/30	4/123	50	60	12.7	980	245	
			1/40	1/41	37.5	45	16.7	1080	275	
			1/50	4/205	30	36	20.6	1180	294	
			1/60	2/123	25	30	24.5	1180	294	
			1/80	1/82	18.8	22.5	31.4	1270	324	
			1/100	2/205	15	18	39.2	1270	324	
			1/120	1/123	12.5	15	47.0	1370	343	
			※1/160	1/164	9.4	11.2	53.9	1370	343	
			※1/200	1/205	7.5	9	53.9	1370	343	
			※1/240	1/246	6.3	7.5	53.9	1370	343	

注1. 単相の場合は15枠になります。

F3タイプ　防水ギアモータ・防水ブレーキ付ギアモータ　<同心中空軸/F3S>

【注意事項】

- ●出力軸回転速度はモータ同期回転速度と減速比に対する値です。
- ●出力軸のキー材は付属されていません。
- ●性能表内 ▭ はP.515に示した結線（正転）の場合、フランジ面側より見て右回転であることを示します。（右図参照）
- ●出力軸許容O.H.L.は、出力軸端面より20mmの位置の値です。
- ●※印はトルク制限機種です。性能表の出力軸許容トルクに特にご注意ください。

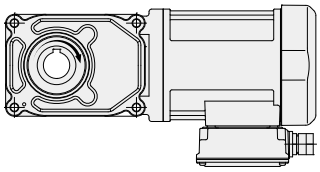

シリーズ	モータ容量	枠番	減速比	実減速比	出力軸回転速度 r/min		出力軸許容トルク N・m		出力軸許容 O.H.L.	出力軸許容 スラスト荷重	寸法図
					50Hz	60Hz	50Hz	60Hz	N	N	
MID	三相 0.1kW	20	1/5	1/5	300	360	2.5	2.2	980	244	P.453
			1/7.5	2/15	200	240	3.8	3.2	1080	270	
			1/10	1/10	150	180	5.2	4.3	1180	294	
			1/12.5	2/25	120	144	6.5	5.4	1270	316	
			1/15	1/15	100	120	7.7	6.5	1320	333	
			1/20	1/20	75	90	11	8.6	1470	373	
			1/25	1/25	60	72	13	11	1570	392	
			1/30	2/59	50	60	16	13	1670	422	
			1/40	1/40	37.5	45	21	18	1810	451	
			1/50	1/50	30	36	25	22	1860	471	
			1/60	1/59	25	30	31	25	1860	471	
		25	1/80	1/80	18.8	22.5	39	32	2550	637	P.454
			1/100	19/1880	15	18	49	41	2550	637	
			1/120	1/120	12.5	15	59	49	2550	637	
			1/160	1/160	9.4	11.3	78	66	2550	637	
			1/200	1/200	7.5	9	98	81	2550	637	
			※1/240	1/240	6.3	7.5	101	98	2550	637	
	三相 0.2kW	20（小枠番）	1/5	1/5	300	360	5.5	4.6	980	244	P.453
			1/7.5	2/15	200	240	8.3	7	1080	270	
			1/10	1/10	150	180	11	9.2	1180	294	
			1/12.5	2/25	120	144	14	12	1270	316	
			1/15	1/15	100	120	17	14	1320	333	
			1/20	1/20	75	90	23	19	1470	373	
			1/25	1/25	60	72	27	24	1570	392	
			1/30	2/59	50	60	33	27	1670	422	
		25	1/5	1/5	300	360	5.5	4.6	1230	307	P.454
			1/7.5	2/15	200	240	8.3	7	1370	342	
			1/10	1/10	150	180	11	9.2	1520	380	
			1/12.5	19/235	120	144	14	12	1620	405	
			1/15	1/15	100	120	17	14	1720	429	
			1/20	1/20	75	90	23	19	1860	466	
			1/25	1/25	60	72	27	24	2010	502	
			1/30	1/30	50	60	33	27	2110	527	
			1/40	1/40	37.5	45	44	37	2300	576	
			1/50	1/50	30	36	55	46	2450	613	
			1/60	1/60	25	30	67	55	2550	637	
		30	1/80	1/80	18.8	22.5	84	71	3090	775	P.455
			1/100	19/1880	15	18	105	87	3140	785	
			1/120	1/120	12.5	15	126	105	3140	785	
			1/160	1/160	9.4	11.3	169	140	3140	785	
			※1/200	1/200	7.5	9	184	175	3140	785	
			※1/240	1/240	6.3	7.5	184	184	3140	785	

シリーズ	モータ容量	枠番	減速比	実減速比	出力軸回転速度 r/min 50Hz	出力軸回転速度 r/min 60Hz	出力軸許容トルク N·m 50Hz	出力軸許容トルク N·m 60Hz	出力軸許容 O.H.L. N	出力軸許容 スラスト荷重 N	寸法図
MID	三相 0.4kW	25（小枠番）	1/5	1/5	300	360	11	9.2	1230	307	P.454
			1/7.5	2/15	200	240	17	14	1370	342	
			1/10	1/10	150	180	23	19	1520	380	
			1/12.5	19/235	120	144	27	24	1620	405	
			1/15	1/15	100	120	33	27	1720	429	
			1/20	1/20	75	90	44	37	1860	466	
			1/25	1/25	60	72	55	46	2010	502	
			1/30	1/30	50	60	67	55	2110	527	
		30	1/5	1/5	300	360	11	9.2	1520	375	P.455
			1/7.5	2/15	200	240	17	14	1760	438	
			1/10	1/10	150	180	23	19	1910	475	
			1/12.5	19/235	120	144	27	24	2060	506	
			1/15	1/15	100	120	33	27	2160	539	
			1/20	1/20	75	90	44	37	2400	600	
			1/25	1/25	60	72	55	46	2550	637	
			1/30	1/30	50	60	67	55	2650	662	
			1/40	1/40	37.5	45	88	74	2840	711	
			1/50	1/50	30	36	111	92	2990	747	
			1/60	1/60	25	30	133	111	3090	767	
		35	1/80	1/80	18.8	22.5	169	140	3480	873	P.456
			1/100	19/1880	15	18	211	175	3530	883	
			1/120	1/120	12.5	15	253	211	3530	883	
			※1/160	1/160	9.4	11.3	270	270	3630	912	
			※1/200	1/200	7.5	9	270	270	3630	912	
			※1/240	1/240	6.3	7.5	270	270	3630	912	
	三相 0.75kW	30（小枠番）	1/5	1/5	300	360	21	18	1520	375	P.455
			1/7.5	2/15	200	240	31	25	1760	438	
			1/10	1/10	150	180	41	34	1910	475	
			1/12.5	19/235	120	144	52	43	2060	506	
			1/15	1/15	100	120	63	52	2160	539	
			1/20	1/20	75	90	83	70	2400	600	
			1/25	1/25	60	72	104	86	2550	637	
			1/30	1/30	50	60	124	104	2650	662	
		35	1/5	1/5	300	360	21	18	1960	500	P.456
			1/7.5	2/15	200	240	31	25	2250	567	
			1/10	1/10	150	180	41	34	2450	613	
			1/12.5	19/235	120	144	52	43	2600	669	
			1/15	1/15	100	120	63	52	2740	686	
			1/20	1/20	75	90	83	70	2990	747	
			1/25	1/25	60	72	104	86	3190	796	
			1/30	1/30	50	60	124	104	3280	821	
			1/40	1/40	37.5	45	166	138	3480	870	
			1/50	1/50	30	36	208	173	3480	870	
			1/60	1/60	25	30	249	208	3480	870	
		45	1/80	1/80	18.8	22.5	316	263	4750	1177	P.457
			1/100	19/1880	15	18	395	328	4750	1177	
			1/120	1/120	12.5	15	473	395	4750	1177	
			※1/160	1/160	9.4	11.3	554	526	5190	1275	
			※1/200	1/200	7.5	9	554	554	5190	1275	
			※1/240	1/240	6.3	7.5	554	554	5190	1275	

シリーズ	モータ容量	枠番	減速比	実減速比	出力軸回転速度 r/min		出力軸許容トルク N・m		出力軸許容 O.H.L.	出力軸許容スラスト荷重	寸法図
					50Hz	60Hz	50Hz	60Hz	N	N	
MID	三相 1.5kW	35（小枠番）	1/5	1/5	300	360	41	34	1960	500	P.456
			1/7.5	2/15	200	240	63	52	2250	567	
			1/10	1/10	150	180	83	70	2450	613	
			1/12.5	19/235	120	144	104	86	2600	669	
			1/15	1/15	100	120	124	104	2740	686	
			1/20	1/20	75	90	166	138	2990	747	
			1/25	1/25	60	72	208	173	3190	796	
			1/30	1/30	50	60	249	208	3280	821	
		45	1/5	1/5	300	360	41	34	2940	800	P.457
			1/7.5	2/15	200	240	63	52	3330	900	
			1/10	1/10	150	180	83	70	3630	967	
			1/12.5	19/235	120	144	104	86	3920	1040	
			1/15	1/15	100	120	124	104	4070	1067	
			1/20	1/20	75	90	166	138	4460	1067	
			1/25	1/25	60	72	208	173	4700	1067	
			1/30	1/30	50	60	249	208	4750	1067	
			1/40	1/40	37.5	45	332	276	4750	1067	
			1/50	1/50	30	36	416	345	4750	1067	
			1/60	1/60	25	30	498	416	4750	1067	
	三相 2.2kW	45	1/5	1/5	300	360	61	51	3140	800	P.457
			1/7.5	2/15	200	240	91	76	3530	900	
			1/10	1/10	150	180	122	102	3920	967	
			1/12.5	19/235	120	144	152	126	4120	1040	
			1/15	1/15	100	120	182	152	4410	1067	
			1/20	1/20	75	90	244	203	4750	1067	
			1/25	1/25	60	72	305	254	4750	1067	
			1/30	1/30	50	60	366	305	4750	1067	

注1. P.448の注意事項を必ずお読みください。

2-3. 寸法図

F2Sタイプ同心中空軸 軸径12 フランジ取付

カッコの値はブレーキ付ギアモータの表示です。

<図1>

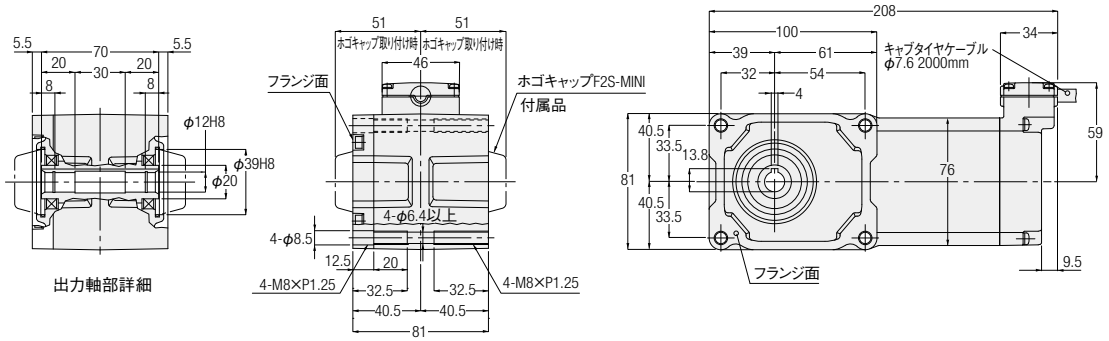

<図2>

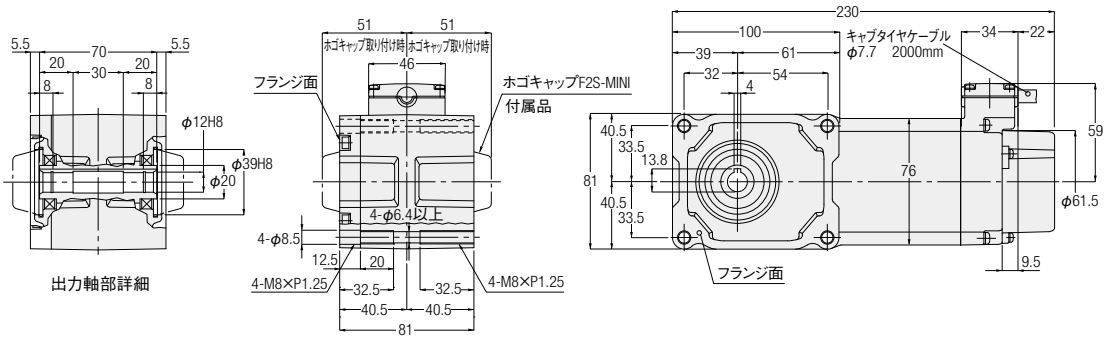

相数	容量	型式	減速比	図番	ブレーキ	概略質量(kg)
三相	15W	F2SW-12-***-T15	10,15,20,25,30,40,50,60,80,100,120,160,200,240	1	なし	3.5
		F2SV-12-***-T15		2	付き	4
	25W	F2SW-12-***-T25	10,15,20,25,30,40,50,60,80,100,120,160,200,240	1	なし	3.5
		F2SV-12-***-T25		2	付き	4
	40W	F2SW-12-***-T40	10,15,20,25,30,40,50,60,80,100,120	1	なし	3.5
		F2SV-12-***-T40		2	付き	4
単相	15W	F2SW-12-***-S15	10,15,20,25,30,40,50,60,80,100,120,160,200,240	1	なし	3.5
		F2SV-12-***-S15		2	付き	4
	25W	F2SW-12-***-S25	10,15,20,25,30,40,50,60,80,100,120,160,200,240	1	なし	3.5
		F2SV-12-***-S25		2	付き	4

※型式の***には減速比が入ります。
※性能表はP.446をご参照ください。

F2Sタイプ同心中空軸　軸径15　フランジ取付

カッコの値はブレーキ付ギアモータの表示です。

<図1>

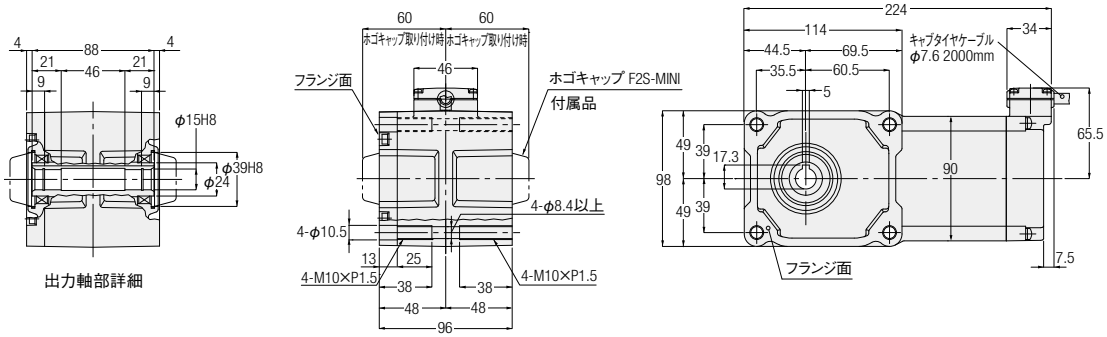

<図2>

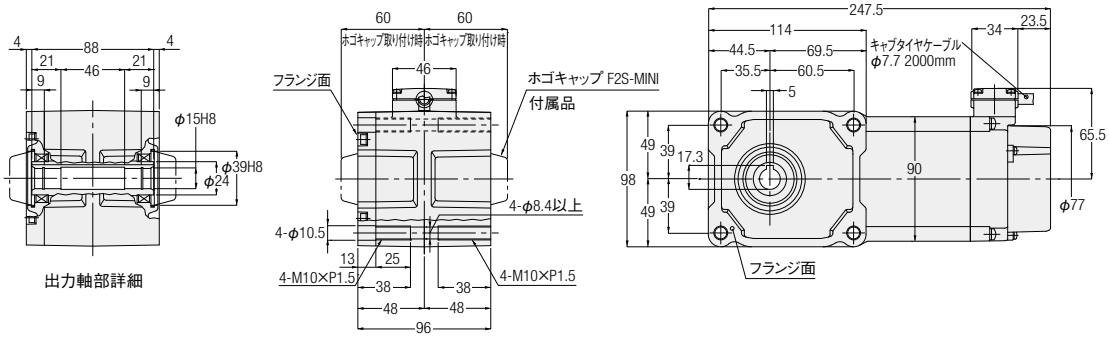

相数	容量	型式	減速比	図番	ブレーキ	概略質量(kg)
三相	40W	F2SW-15-***-T40	160,200,240	1	なし	4.5
		F2SV-15-***-T40		2	付き	5
	60W	F2SW-15-***-T60	10,15,20,25,30,40,50,60,80,100,120,160,200,240	1	なし	4.5
		F2SV-15-***-T60		2	付き	5
	90W	F2SW-15-***-T90	10,15,20,25,30,40,50,60,80,100,120,160,200,240	1	なし	4.5
		F2SV-15-***-T90		2	付き	5
単相	40W	F2SW-15-***-S40	10,15,20,25,30,40,50,60,80,100,120,160,200,240	1	なし	4.5
		F2SV-15-***-S40		2	付き	5

※型式の***には減速比が入ります。
※性能表はP.446をご参照ください。

F3Sタイプ同心中空軸 **軸径20** **フランジ取付**

カッコの値はブレーキ付ギアモータの表示です。

<図1>

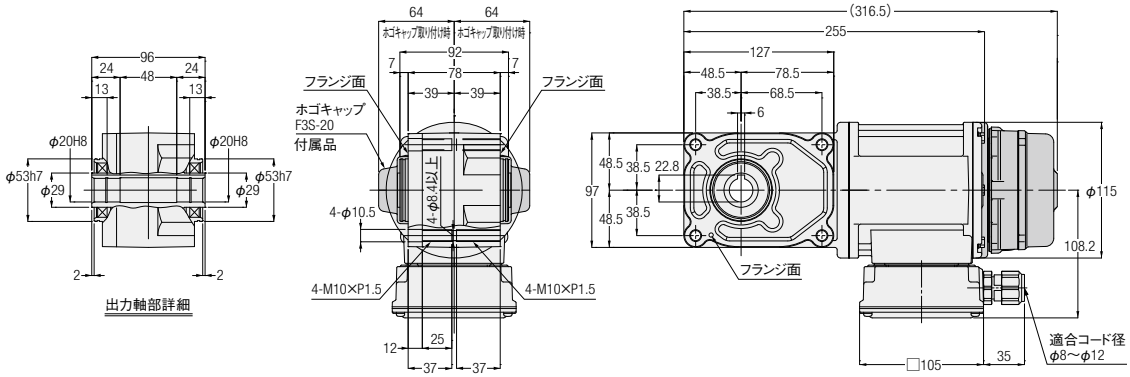

<図2>

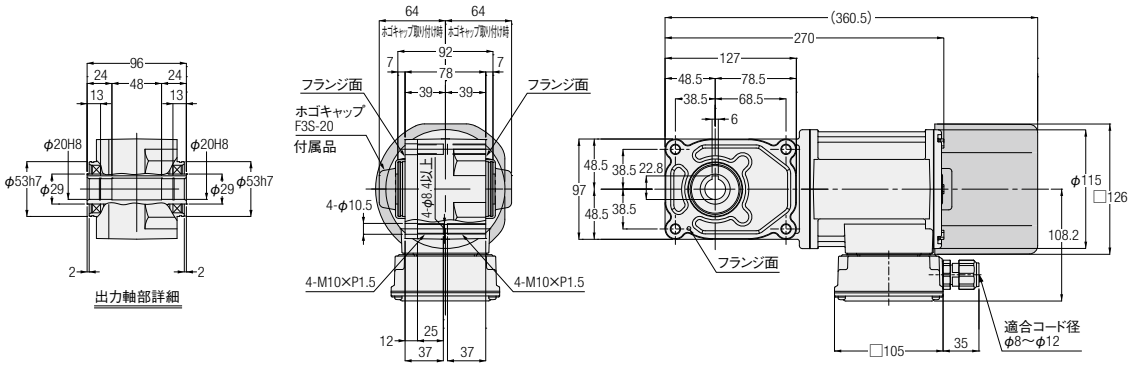

相数	容量	型式　出力軸：ステンレス鋼	型式　出力軸：炭素鋼	減速比	図番	ブレーキ	概略質量(kg)
三相	0.1kW	F3S20S***-WM01T◇◇EN	F3S20N***-WM01T◇◇EN	5,7.5,10,12.5,15,20,25,30,40,50,60	1	なし	6.5
		F3S20S***-WM01T◇◇EV◆	F3S20N***-WM01T◇◇EV◆			付き	8
	0.2kW	F3S20S***-WM02T◇◇EN	F3S20N***-WM02T◇◇EN	5,7.5,10,12.5,15,20,25,30	2	なし	7.5
		F3S20S***-WM02T◇◇EV◆	F3S20N***-WM02T◇◇EV◆			付き	9

※型式の***には減速比が入ります。また、◇◇には電源電圧・規格記号、◆にはブレーキ仕様が入ります。
※減速比7.5は型式記号***には7、減速比12.5は型式記号***には12が入ります。
※性能表はP.448をご参照ください。

F3Sタイプ同心中空軸　軸径25　フランジ取付

カッコの値はブレーキ付ギアモータの表示です。

<図1>

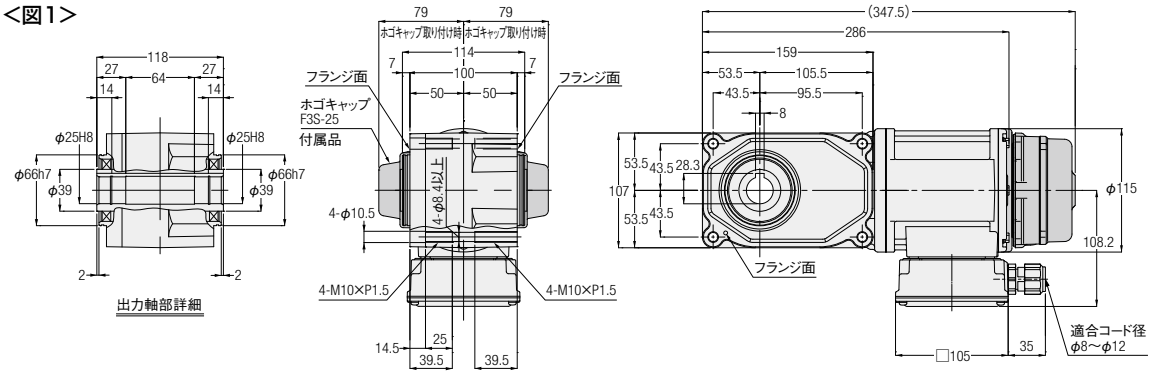

<図2>

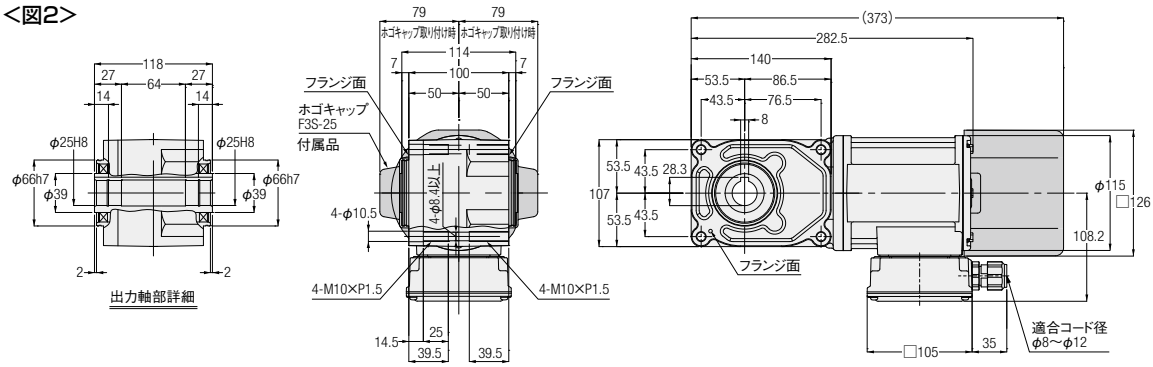

<図3>

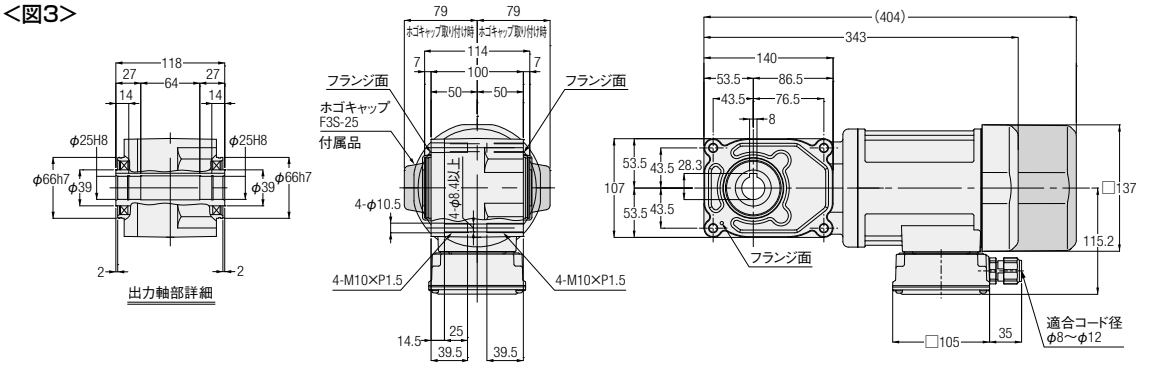

相数	容量	型式　出力軸：ステンレス鋼	型式　出力軸：炭素鋼	減速比	図番	ブレーキ	概略質量(kg)
三相	0.1kW	F3S25S***-WM01T◇◇EN	F3S25N***-WM01T◇◇EN	80,100,120,160,200,240	1	なし	8
		F3S25S***-WM01T◇◇EV◆	F3S25N***-WM01T◇◇EV◆			付き	9.5
	0.2kW	F3S25S***-WM02T◇◇EN	F3S25N***-WM02T◇◇EN	5,7.5,10,12.5,15,20,25,30,40,50,60	2	なし	8.5
		F3S25S***-WM02T◇◇EV◆	F3S25N***-WM02T◇◇EV◆			付き	10
	0.4kW	F3S25S***-WM04T◇◇EN	F3S25N***-WM04T◇◇EN	5,7.5,10,12.5,15,20,25,30	3	なし	10.5
		F3S25S***-WM04T◇◇EV◆	F3S25N***-WM04T◇◇EV◆			付き	12

※型式の***には減速比が入ります。また、◇◇には電源電圧・規格記号、◆にはブレーキ仕様が入ります。
※減速比7.5は型式記号***には7、減速比12.5は型式記号***には12が入ります。
※性能表はP.448をご参照ください。

F3Sタイプ同心中空軸 **軸径30** **フランジ取付**

カッコの値はブレーキ付ギアモータの表示です。

<図1>

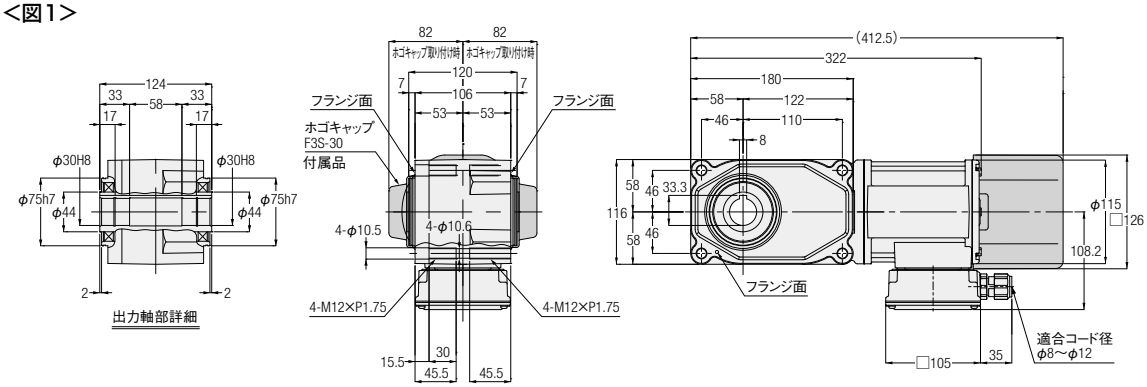

<図2>

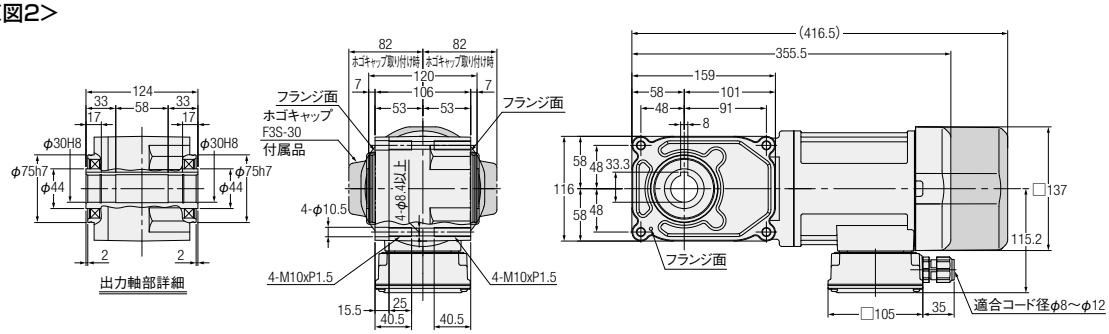

<図3>

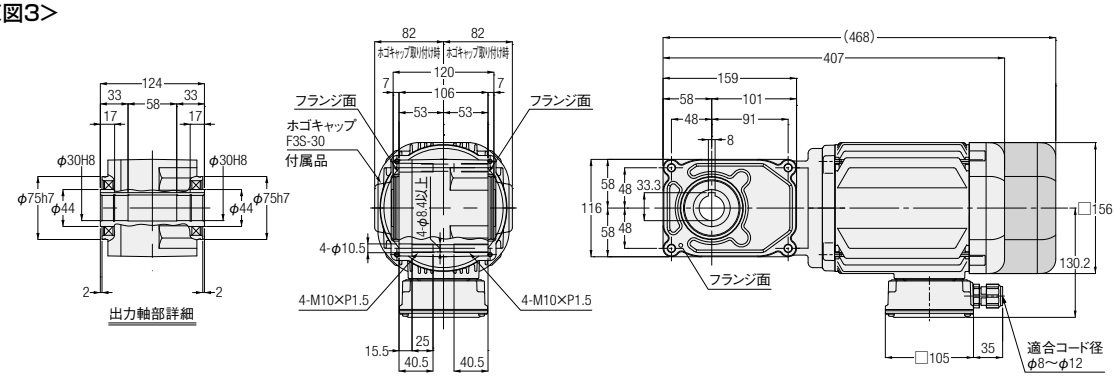

相数	容量	型式　出力軸：ステンレス鋼	型式　出力軸：炭素鋼	減速比	図番	ブレーキ	概略質量(kg)
三相	0.2kW	F3S30S***-WM02T◇◇EN	F3S30N***-WM02T◇◇EN	80,100,120,160,200,240	1	なし	10
		F3S30S***-WM02T◇◇EV◆	F3S30N***-WM02T◇◇EV◆			付き	11.5
	0.4kW	F3S30S***-WM04T◇◇EN	F3S30N***-WM04T◇◇EN	5,7.5,10,12.5,15,20,25,30,40,50,60	2	なし	11.5
		F3S30S***-WM04T◇◇EV◆	F3S30N***-WM04T◇◇EV◆			付き	13
	0.75kW	F3S30S***-WD08T◇◇EN	F3S30N***-WD08T◇◇EN	5,7.5,10,12.5,15,20,25,30	3	なし	18.5
		F3S30S***-WD08T◇◇EV◆	F3S30N***-WD08T◇◇EV◆			付き	20.5

※型式の***には減速比が入ります。また、◇◇には電源電圧・規格記号、◆にはブレーキ仕様が入ります。
※減速比7.5は型式記号***には7、減速比12.5は型式記号***には12が入ります。
※性能表はP.448をご参照ください。

F3Sタイプ同心中空軸　軸径35　フランジ取付

カッコの値はブレーキ付ギアモータの表示です。

<図1>

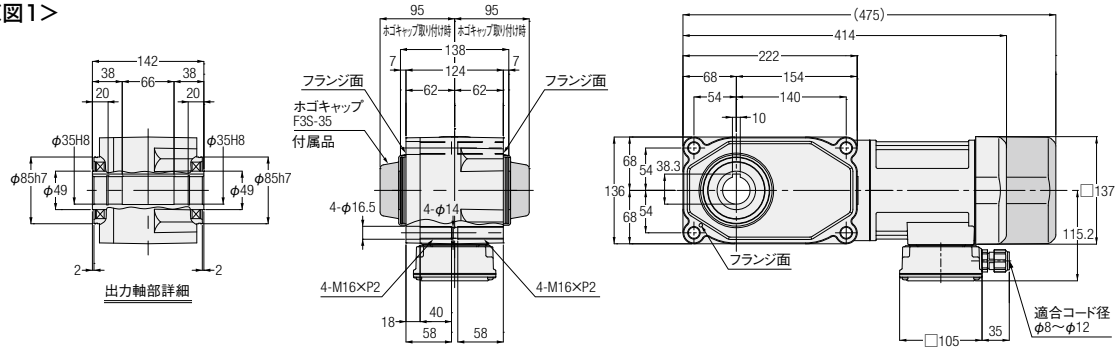

<図2>

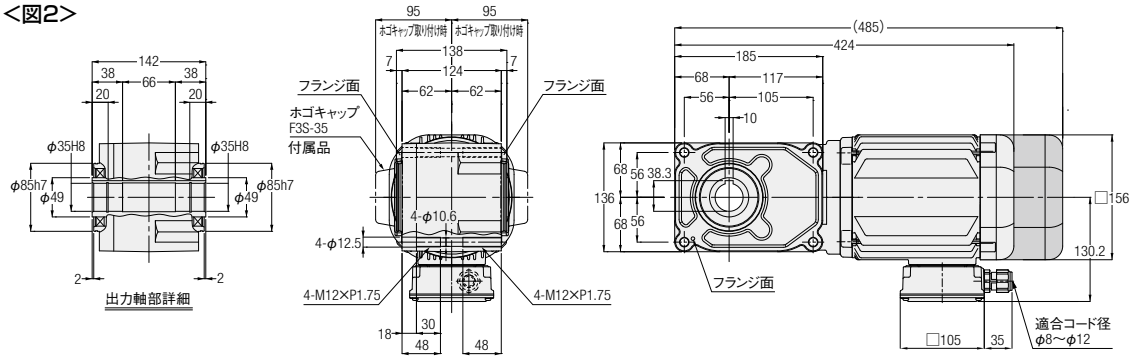

注. モータ容量0.75kWは吊り板はありません。

<図3>

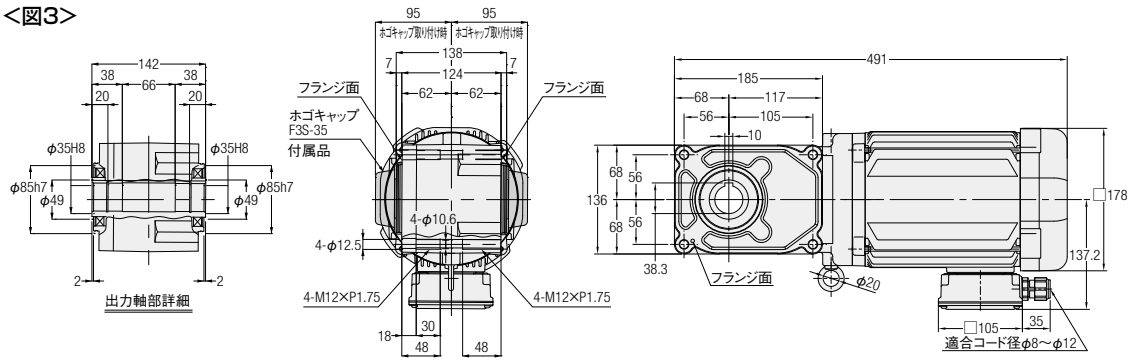

注. モータ容量0.75kWは吊り板はありません。

相数	容量	型式　出力軸：ステンレス鋼	型式　出力軸：炭素鋼	減速比	図番	ブレーキ	概略質量(kg)
三相	0.4kW	F3S35S***-WM04T◇◇EN	F3S35N***-WM04T◇◇EN	80,100,120,160,200,240	1	なし	15
		F3S35S***-WM04T◇◇EV◆	F3S35N***-WM04T◇◇EV◆			付き	17
	0.75kW	F3S35S***-WD08T◇◇EN	F3S35N***-WD08T◇◇EN	5,7.5,10,12.5,15,20,25,30,40,50,60	2	なし	21
		F3S35S***-WD08T◇◇EV◆	F3S35N***-WD08T◇◇EV◆			付き	23
	1.5kW	F3S35S***-WD15T◇◇EN	F3S35N***-WD15T◇◇EN	5,7.5,10,12.5,15,20,25,30	3	なし	28

※型式の***には減速比が入ります。また、◇◇には電源電圧・規格記号、◆にはブレーキ仕様が入ります。
※減速比7.5は型式記号***には7、減速比12.5は型式記号***には12が入ります。
※モータ容量1.5kWブレーキ付はありません。
※性能表はP.449をご参照ください。

F3Sタイプ同心中空軸 **軸径45** **フランジ取付**

カッコの値はブレーキ付ギアモータの表示です。

<図1>

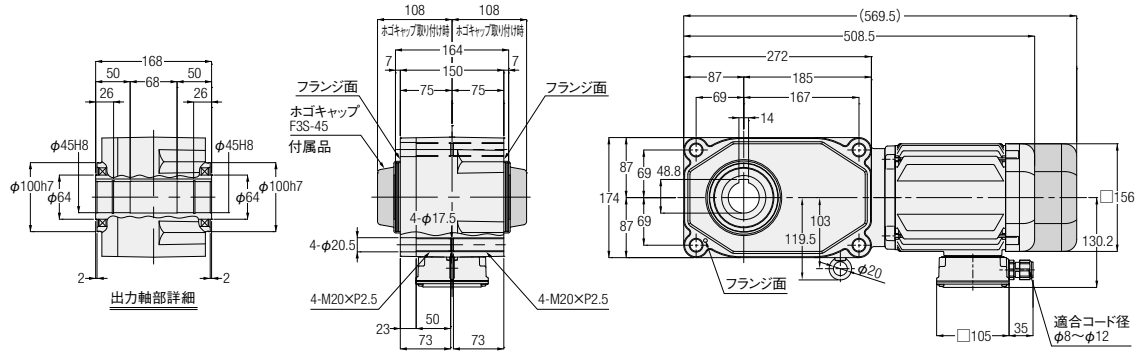

<図2>

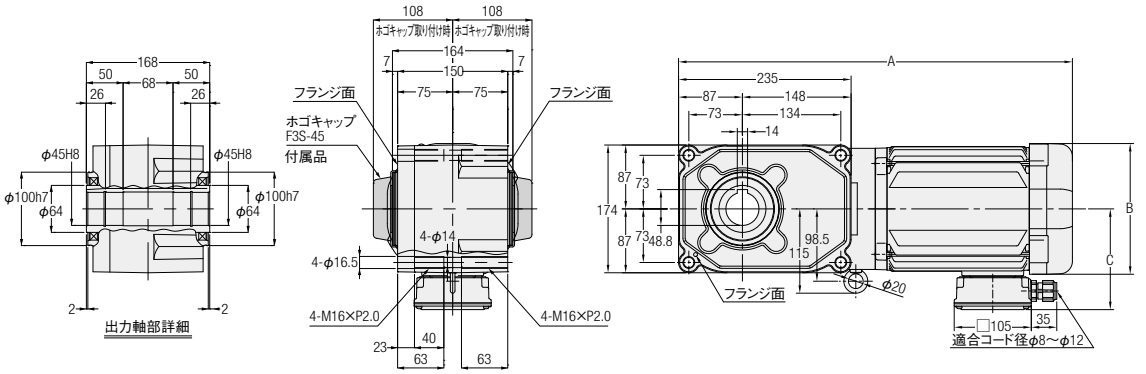

相数	容量	型式　出力軸：ステンレス鋼	型式　出力軸：炭素鋼	減速比	図番	ブレーキ	概略質量(kg)	A	B	C
三相	0.75kW	F3S45S***-WD08T◇◇EN	F3S45N***-WD08T◇◇EN	80,100,120,160,200,240	1	なし	28.5	—	—	—
		F3S45S***-WD08T◇◇EV◆	F3S45N***-WD08T◇◇EV◆			付き	30.5	—	—	—
	1.5kW	F3S45S***-WD15T◇◇EN	F3S45N***-WD15T◇◇EN	5,7.5,10,12.5,15,20,25,30,40,50,60	2	なし	35.5	536.5	□178	137.2
	2.2kW	F3S45S***-WD22T◇◇EN	F3S45N***-WD22T◇◇EN	5,7.5,10,12.5,15,20,25,30	2	なし	42	570	□192	147.2

※型式の***には減速比が入ります。また、◇◇には電源電圧・規格記号、◆にはブレーキ仕様が入ります。
※減速比7.5は型式記号***には7、減速比12.5は型式記号***には12が入ります。
※モータ容量1.5kW・2.2kWブレーキ付はありません。
※性能表はP.449をご参照ください。

3. スピードコントロールギアモータ

3-1. 特長・モータ特性表

特長

ギアモータのモータ部に速度検出用のレートジェネレータ（交流発電機）を取り付け、専用のスピードコントローラにより50～1400r/min（50Hz）、50～1700r/min（60Hz）の広い範囲で自由に速度をコントロールできるギアモータです。

■特長

❶可変速範囲が広い
（株）ニッセイ独自の回路設計により、低速回転域50r/minから連続使用が可能です。

電源周波数	可変速範囲
50Hz	50～1400r/min
60Hz	50～1700r/min

❷出力特性に優れている
低速回転域における許容負荷トルク値が高く、また高速回転域の幅も右図のように広い特性を持っています。

❸機種が豊富
用途により、コネクタ付リード線で接続できるU型に2種類（100V、200V）、プラグイン型のP型に6種類（100V、200V）と大きくわけて8種類揃っています。
※仕様詳細はP.593をご参照ください。

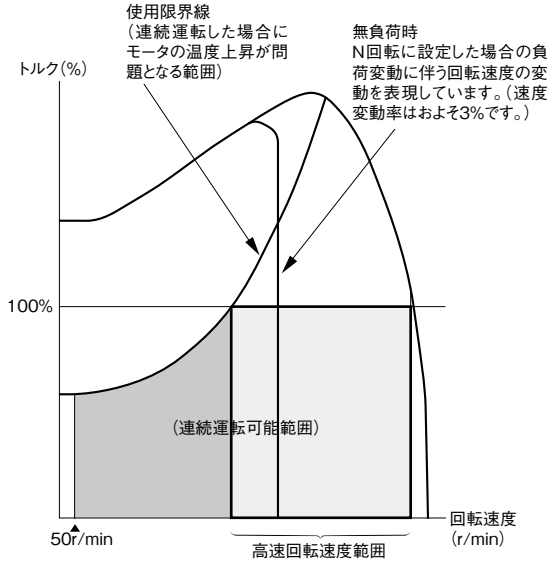

※スピードコントロール・ギアモータの場合、電源周波数にかかわらず、同一回転速度が得られます。たとえば50Hz地区で設定した回転速度が60Hz地区でも変化せず同じ回転速度を得ることができます。（ただし、最高回転速度が1400r/min以内の範囲）

モータ特性表

F2タイプ　単相（スピードコントロールギアモータ）<同心中空軸/F2S・同心中実軸/F2F>

容量（W）	電圧（V）	周波数（Hz）	枠番	MAX電流（A）	高速回転速度範囲（r/min）	コンデンサ（μF）
15W	100/100	50/60	12（15）	0.6/0.6	500～1350/550～1650	6
	200/200	50/60	12（15）	0.3/0.3	600～1400/750～1700	1.5
25W	100/100	50/60	12（15）	0.6/0.6	750～1350/1000～1650	8
	200/200	50/60	12（15）	0.4/0.4	850～1350/1000～1650	2
40W	100/100	50/60	15（18）	0.9/0.9	800～1350/1050～1650	12
	200/200	50/60	15（18）	0.5/0.5	900～1350/1300～1650	3
60W	100/100	50/60	15（18）	1.0/1.7	700～1350/800～1650	20
	200/200	50/60	15（18）	0.8/0.9	700～1350/800～1650	5
90W	100/100	50/60	15（18）	1.4/2.0	950～1300/1150～1600	26
	200/200	50/60	15（18）	0.9/1.0	1000～1350/1150～1600	6.5

注.（　）は中実軸の枠番です。

3-2. 回転速度特性グラフ

トルク一回転速度特性グラフ

<単相15W>

■100V

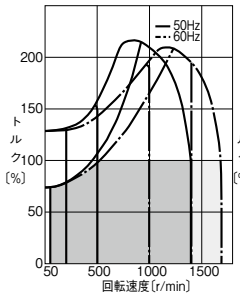

■200V

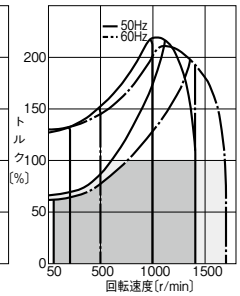

<単相25W>

■100V

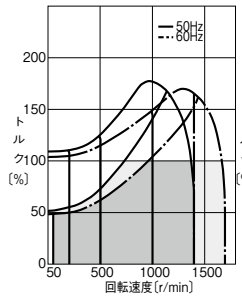

■200V

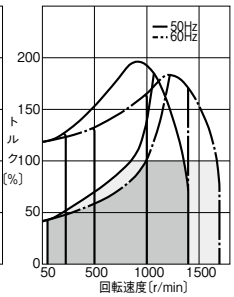

<単相40W>

■100V

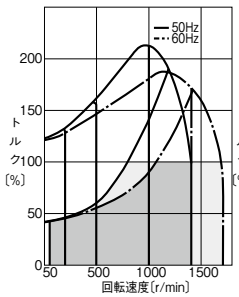

■200V

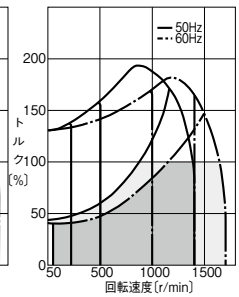

<単相60W>

■100V

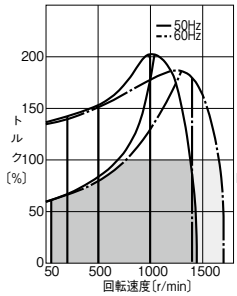

■200V

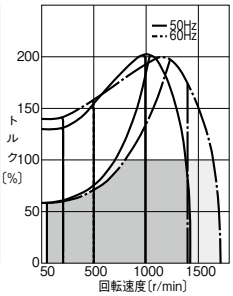

<単相90W>

■100V

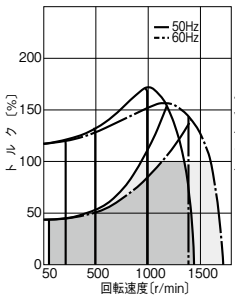

■200V

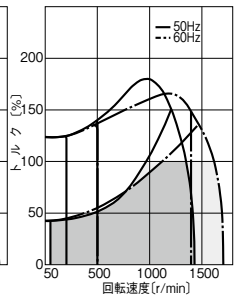

注. トルク100%が、高速時出力軸許容トルクを表わします。

3-3. 性能表

F2タイプ　スピードコントロールギアモータ　<同心中空軸/F2S>

【注意事項】
- ●出力軸回転速度はモータ同期回転速度と減速比に対する値です。
- ●出力軸許容O.H.L.は、出力軸端面より10mmの位置の値です。
- ●※印はトルク制限機種です。性能表の出力軸許容トルクに特にご注意ください。
- ●出力軸キー材は付属しておりません。
- ●性能表内□の減速比はP.514に示した結線（正転）の場合、右図の矢印Ⓐ側から見て右回転あることを示します。

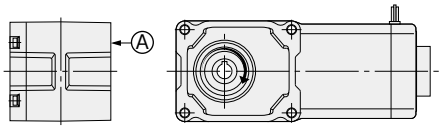

シリーズ	モータ容量	枠番	減速比	実減速比	出力軸回転速度 r/min 50Hz	出力軸回転速度 r/min 60Hz	出力軸許容 O.H.L. N	出力軸許容 スラスト荷重 N	出力軸許容トルク 高速時 N·m	出力軸許容トルク 50r/min時 (%)	寸法図
MINI	15W	12	1/10	4/41	150	180	343	88	0.69	70 (100V) 60 (200V)	P.464
			1/15	8/123	100	120	441	108	0.98		
			1/20	2/41	75	90	539	137	1.27		
			1/25	8/205	60	72	588	147	1.67		
			1/30	4/123	50	60	686	177	1.96		
			1/40	1/41	37.5	45	784	195	2.65		
			1/50	4/205	30	36	882	226	3.33		
			1/60	20/1189	25	30	882	226	3.92		
			1/80	1/82	18.8	22.5	980	245	5.00		
			1/100	2/205	15	18	980	245	6.27		
			1/120	1/123	12.5	15	1080	275	7.45		
			1/160	1/164	9.4	11.2	1080	275	9.80		
			1/200	1/205	7.5	9	1080	275	12.7		
			1/240	5/1189	6.3	7.5	1080	275	14.7		
	25W	12	1/10	4/41	150	180	343	88	1.08	50 (100V) 45 (200V)	P.464
			1/15	8/123	100	120	441	108	1.67		
			1/20	2/41	75	90	539	137	2.25		
			1/25	8/205	60	72	588	147	2.74		
			1/30	4/123	50	60	686	177	3.33		
			1/40	1/41	37.5	45	784	196	4.41		
			1/50	4/205	30	36	882	226	5.49		
			1/60	20/1189	25	30	882	226	6.66		
			1/80	1/82	18.8	22.5	980	245	8.43		
			1/100	2/205	15	18	980	245	10.8		
			1/120	1/123	12.5	15	1080	275	12.7		
			1/160	1/164	9.4	11.2	1080	275	16.7		
			1/200	1/205	7.5	9	1080	275	20.6		
			1/240	5/1189	6.3	7.5	1080	275	25.5		
	40W	15	1/10	4/41	150	180	343	108	1.76	40 (100V) (200V)	P.465
			1/15	8/123	100	120	441	147	2.65		
			1/20	2/41	75	90	539	186	3.53		
			1/25	8/205	60	72	588	226	4.41		
			1/30	4/123	50	60	686	245	5.29		
			1/40	1/41	37.5	45	784	275	7.06		
			1/50	4/205	30	36	882	294	8.82		
			1/60	20/1189	25	30	882	294	10.8		
			1/80	1/82	18.8	22.5	980	324	13.7		
			1/100	2/205	15	18	980	324	16.7		
			1/120	1/123	12.5	15	1080	343	20.6		
			1/160	1/164	9.4	11.2	1370	343	26.5		
			1/200	1/205	7.5	9	1370	343	33.3		
			1/240	1/246	6.3	7.5	1370	343	40.2		

シリーズ	モータ容量	枠番	減速比	実減速比	出力軸回転速度 r/min 50Hz	出力軸回転速度 r/min 60Hz	出力軸許容 O.H.L. N	出力軸許容スラスト荷重 N	出力軸許容トルク 高速時 N·m	出力軸許容トルク 50r/min時 (%)	寸法図
MINI	60W	15	1/10	4/41	150	180	343	108	2.74	60 (100V) 55 (200V)	P.465
			1/15	8/123	100	120	441	147	4.12		
			1/20	2/41	75	90	539	186	5.49		
			1/25	8/205	60	72	588	226	6.96		
			1/30	4/123	50	60	686	245	8.33		
			1/40	1/41	37.5	45	784	275	10.8		
			1/50	4/205	30	36	882	294	13.7		
			1/60	2/123	25	30	882	294	16.7		
			1/80	1/82	18.8	22.5	1270	324	20.6		
			1/100	2/205	15	18	1270	324	26.5		
			1/120	1/123	12.5	15	1370	343	31.4		
			1/160	1/164	9.4	11.2	1370	343	42.1		
			1/200	1/205	7.5	9	1370	343	52.9		
			※1/240	1/246	6.3	7.5	1370	343	53.9		
	90W	15	1/10	4/41	150	180	441	108	4.12	40	P.465
			1/15	8/123	100	120	588	147	6.17		
			1/20	2/41	75	90	735	186	8.33		
			1/25	8/205	60	72	882	226	10.8		
			1/30	4/123	50	60	980	245	12.7		
			1/40	1/41	37.5	45	1080	275	16.7		
			1/50	4/205	30	36	1180	294	20.6		
			1/60	2/123	25	30	1180	294	24.5		
			1/80	1/82	18.8	22.5	1270	324	31.4		
			1/100	2/205	15	18	1270	324	39.2		
			1/120	1/123	12.5	15	1370	343	47.0		
			※1/160	1/164	9.4	11.2	1370	343	53.9		
			※1/200	1/205	7.5	9	1370	343	53.9		
			※1/240	1/246	6.3	7.5	1370	343	53.9		

F2タイプ　スピードコントロールギアモータ　<同心中実軸/F2F>

【注意事項】

- ●出力軸回転速度はモータ同期回転速度と減速比に対する値です。
- ●出力軸許容O.H.L.は出力軸中央の位置の値です。
- ●※印はトルク制限機種です。性能表の出力軸許容トルクに特にご注意ください。
- ●性能表内 ▭ の減速比はP.514に示した結線（正転）の場合、右図の矢印Ⓐ側から見て右回転であることを示します。

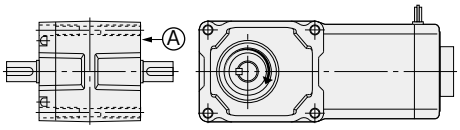

■F2F（中実軸）の軸区分について

F2F（同心中実軸）のL軸は〔図-1〕のようになります。F2タイプは両面同心フランジ取付のため、モータ軸を中心に180°回すことにより〔図-2〕のように出力軸を右側にすることができます。
但しこの場合、リード線位置が下向きになります。ご使用上の都合でリード線位置を上にしたい場合は、標準品〔図-1〕に対し、リード線位置下側（仕様記号「T6」）でご発注ください。この状態で180°回せば、出力軸が右側でリード線位置が上になります。なお、リード線位置変更につきましてはP.545をご参照ください。

<モータ側から見た図>　出力軸がL軸の場合、モータ側から見てリード線位置が上の時、出力軸は左側になります。

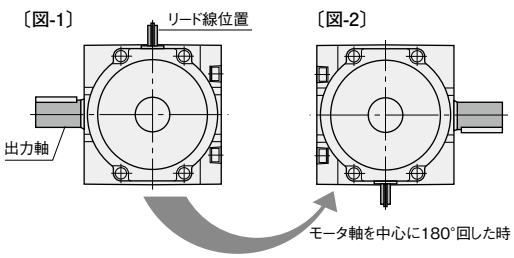

シリーズ	モータ容量	枠番	減速比	実減速比	出力軸回転速度 r/min 50Hz	出力軸回転速度 r/min 60Hz	出力軸許容O.H.L. N	出力軸許容トルク 高速時 N・m	出力軸許容トルク 50r/min時 (%)	寸法図
MINI	15W	15	1/10	4/41	150	180	343	0.69	70 (100V) 60 (200V)	P.466
			1/15	8/123	100	120	441	0.98		
			1/20	2/41	75	90	539	1.27		
			1/25	8/205	60	72	588	1.67		
			1/30	4/123	50	60	686	1.96		
			1/40	1/41	37.5	45	784	2.65		
			1/50	4/205	30	36	882	3.33		
			1/60	20/1189	25	30	882	3.92		
			1/80	1/82	18.8	22.5	980	5.00		
			1/100	2/205	15	18	980	6.27		
			1/120	1/123	12.5	15	1080	7.45		
			1/160	1/164	9.4	11.2	1080	9.80		
			1/200	1/205	7.5	9	1080	12.7		
			1/240	5/1189	6.3	7.5	1080	14.7		
	25W	15	1/10	4/41	150	180	343	1.08	50 (100V) 45 (200V)	P.466
			1/15	8/123	100	120	441	1.67		
			1/20	2/41	75	90	539	2.25		
			1/25	8/205	60	72	588	2.74		
			1/30	4/123	50	60	686	3.33		
			1/40	1/41	37.5	45	784	4.41		
			1/50	4/205	30	36	882	5.49		
			1/60	20/1189	25	30	882	6.66		
			1/80	1/82	18.8	22.5	980	8.43		
			1/100	2/205	15	18	980	10.8		
			1/120	1/123	12.5	15	1080	12.7		
			1/160	1/164	9.4	11.2	1080	16.7		
			1/200	1/205	7.5	9	1080	20.6		
			1/240	5/1189	6.3	7.5	1080	25.5		

シリーズ	モータ容量	枠番	減速比	実減速比	出力軸回転速度 r/min 50Hz	出力軸回転速度 r/min 60Hz	出力軸許容O.H.L. N	出力軸許容トルク 高速時 N·m	出力軸許容トルク 50r/min時 (%)	寸法図
MINI	40W	18	1/10	4/41	150	180	343	1.76	40 (100V) (200V)	P.467
			1/15	8/123	100	120	441	2.65		
			1/20	2/41	75	90	539	3.53		
			1/25	8/205	60	72	588	4.41		
			1/30	4/123	50	60	686	5.29		
			1/40	1/41	37.5	45	784	7.06		
			1/50	4/205	30	36	882	8.82		
			1/60	20/1189	25	30	882	10.8		
			1/80	1/82	18.8	22.5	980	13.7		
			1/100	2/205	15	18	980	16.7		
			1/120	1/123	12.5	15	1080	20.6		
			1/160	1/164	9.4	11.2	1370	26.5		
			1/200	1/205	7.5	9	1370	33.3		
			1/240	1/246	6.3	7.5	1370	40.2		
	60W	18	1/10	4/41	150	180	343	2.74	60 (100V) 55 (200V)	P.467
			1/15	8/123	100	120	441	4.12		
			1/20	2/41	75	90	539	5.49		
			1/25	8/205	60	72	588	6.96		
			1/30	4/123	50	60	686	8.33		
			1/40	1/41	37.5	45	784	10.8		
			1/50	4/205	30	36	882	13.7		
			1/60	2/123	25	30	882	16.7		
			1/80	1/82	18.8	22.5	1270	20.6		
			1/100	2/205	15	18	1270	26.5		
			1/120	1/123	12.5	15	1370	31.4		
			1/160	1/164	9.4	11.2	1370	42.1		
			1/200	1/205	7.5	9	1370	52.9		
			※1/240	1/246	6.3	7.5	1370	53.9		
	90W	18	1/10	4/41	150	180	441	4.12	40	P.467
			1/15	8/123	100	120	588	6.17		
			1/20	2/41	75	90	735	8.33		
			1/25	8/205	60	72	882	10.8		
			1/30	4/123	50	60	980	12.7		
			1/40	1/41	37.5	45	1080	16.7		
			1/50	4/205	30	36	1180	20.6		
			1/60	2/123	25	30	1180	24.5		
			1/80	1/82	18.8	22.5	1270	31.4		
			1/100	2/205	15	18	1270	39.2		
			1/120	1/123	12.5	15	1370	47.0		
			※1/160	1/164	9.4	11.2	1370	53.9		
			※1/200	1/205	7.5	9	1370	53.9		
			※1/240	1/246	6.3	7.5	1370	53.9		

3-4. 寸法図

F2Sタイプ同心中空軸 軸径12 フランジ取付

<図1>

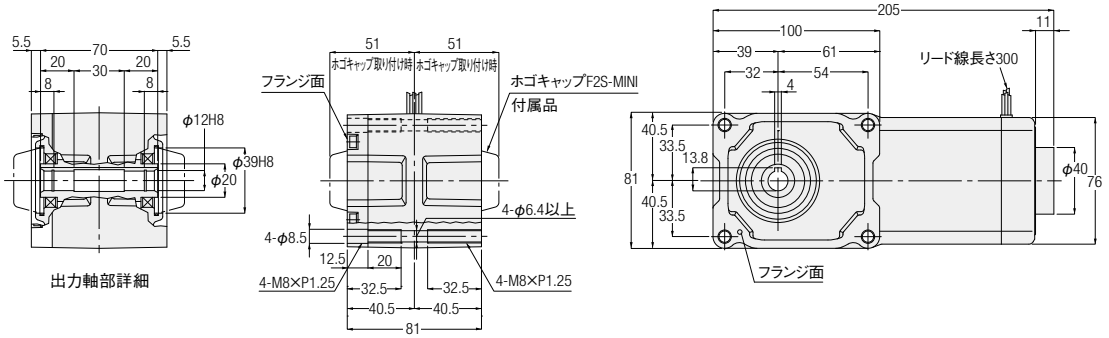

相数	容量	型式	減速比	図番	コントローラ	概略質量(kg)
単相	15W	F2SU-12-***-S15	10,15,20,25,30,40,50,60,80,100,120,160,200,240	1	セット	3
		F2SU-12-***-S15W				
		F2SP-12-***-S15	10,15,20,25,30,40,50,60,80,100,120,160,200,240	1	別売	3
		F2SP-12-***-S15W				
	25W	F2SU-12-***-S25	10,15,20,25,30,40,50,60,80,100,120,160,200,240	1	セット	3
		F2SU-12-***-S25W				
		F2SP-12-***-S25	10,15,20,25,30,40,50,60,80,100,120,160,200,240	1	別売	3
		F2SP-12-***-S25W				

※型式の***には減速比が入ります。
※性能表はP.460をご参照ください。

F2Sタイプ同心中空軸 軸径15 フランジ取付

<図1>

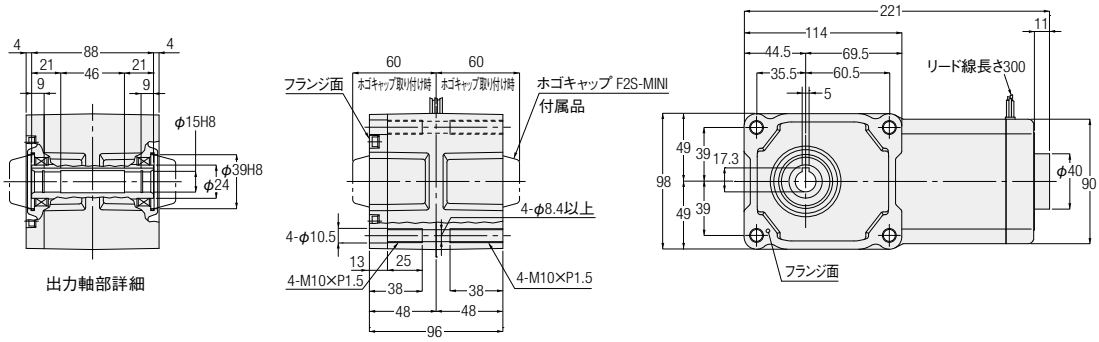

<図2>

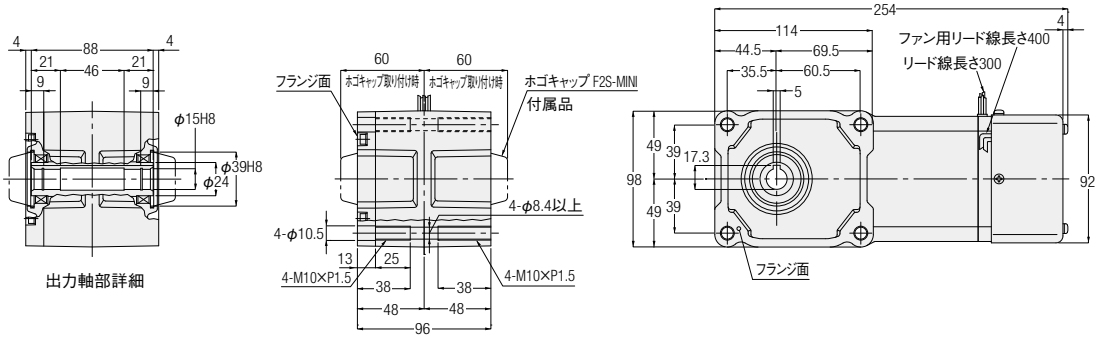

相数	容量	型式	減速比	図番	コントローラ	概略質量(kg)
単相	40W	F2SU-15-***-S40	10,15,20,25,30,40,50,60,80,100,120,160,200,240	1	セット	4
		F2SU-15-***-S40W				
		F2SP-15-***-S40	10,15,20,25,30,40,50,60,80,100,120,160,200,240	1	別売	4
		F2SP-15-***-S40W				
	60W	F2SU-15-***-S60	10,15,20,25,30,40,50,60,80,100,120,160,200,240	2	セット	4
		F2SU-15-***-S60W				
		F2SP-15-***-S60	10,15,20,25,30,40,50,60,80,100,120,160,200,240	2	別売	4
		F2SP-15-***-S60W				
	90W	F2SU-15-***-S90	10,15,20,25,30,40,50,60,80,100,120,160,200,240	2	セット	4
		F2SU-15-***-S90W				
		F2SP-15-***-S90	10,15,20,25,30,40,50,60,80,100,120,160,200,240	2	別売	4
		F2SP-15-***-S90W				

※型式の***には減速比が入ります。
※性能表はP.460をご参照ください。

F2Fタイプ同心中実軸　軸径15　フランジ取付

<図1>

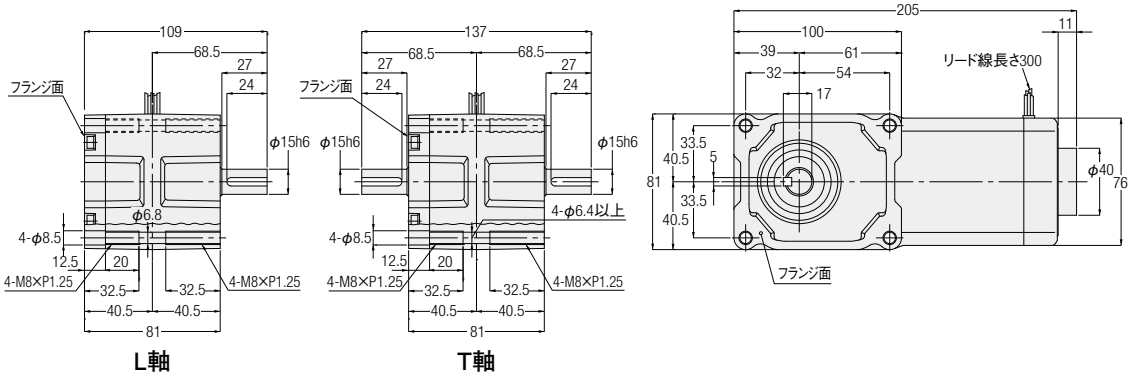

相数	容量	型式	減速比	図番	コントローラ	概略質量(kg)
単相	15W	F2FU-15#-***-S15	10,15,20,25,30,40,50,60,80,100,120,160,200,240	1	セット	3
		F2FU-15#-***-S15W				
		F2FP-15#-***-S15	10,15,20,25,30,40,50,60,80,100,120,160,200,240	1	別売	3
		F2FP-15#-***-S15W				
	25W	F2FU-15#-***-S25	10,15,20,25,30,40,50,60,80,100,120,160,200,240	1	セット	3
		F2FU-15#-***-S25W				
		F2FP-15#-***-S25	10,15,20,25,30,40,50,60,80,100,120,160,200,240	1	別売	3
		F2FP-15#-***-S25W				

※型式の#には軸区分記号(L,T)が入ります。また、***には減速比が入ります。
※性能表はP.462をご参照ください。

F2Fタイプ同心中実軸 軸径18 フランジ取付

<図1>

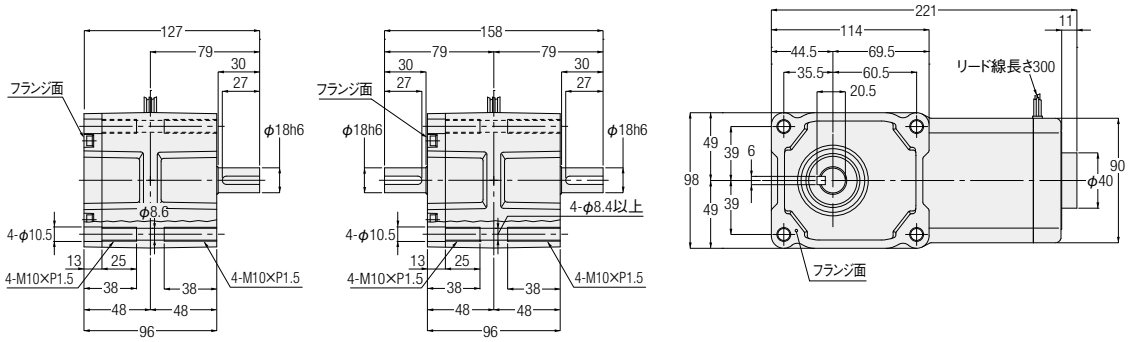

<図2>

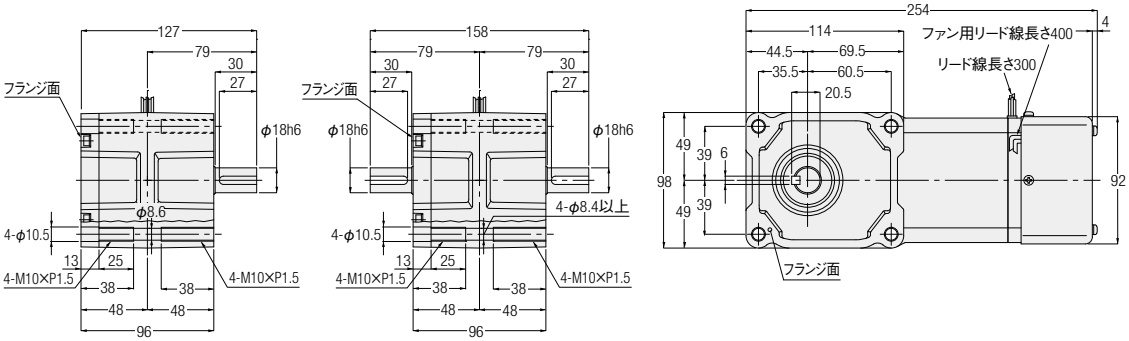

L軸　　T軸

相数	容量	型式	減速比	図番	コントローラ	概略質量(kg)
単相	40W	F2FU-18#-***-S40	10,15,20,25,30,40,50,60,80,100,120,160,200,240	1	セット	4
		F2FU-18#-***-S40W				
		F2FP-18#-***-S40	10,15,20,25,30,40,50,60,80,100,120,160,200,240	1	別売	4
		F2FP-18#-***-S40W				
	60W	F2FU-18#-***-S60	10,15,20,25,30,40,50,60,80,100,120,160,200,240	2	セット	4
		F2FU-18#-***-S60W				
		F2FP-18#-***-S60	10,15,20,25,30,40,50,60,80,100,120,160,200,240	2	別売	4
		F2FP-18#-***-S60W				
	90W	F2FU-18#-***-S90	10,15,20,25,30,40,50,60,80,100,120,160,200,240	2	セット	4
		F2FU-18#-***-S90W				
		F2FP-18#-***-S90	10,15,20,25,30,40,50,60,80,100,120,160,200,240	2	別売	4
		F2FP-18#-***-S90W				

※型式の#には軸区分記号(L,T)が入ります。また、***には減速比が入ります。
※性能表はP.463をご参照ください。

4. 減速機（両軸型）

4-1. 性能表

【注意事項】
- ●相当モータ容量は4極モータ使用時の値です。
- ●4極モータ以外のモータでご使用になる場合はP.588のトルク補正係数を乗じた値がその回転における出力軸許容トルクになります。
- ●出力軸許容O.H.L.は、出力軸端面より20mmの位置の値です。
- ●出力軸の回転方向については以下の■回転方向関係（フランジ面側より見て）をご参照ください。
- ●※印はトルク制限機種です。性能表の出力軸許容トルクに特にご注意ください。
- ●出力軸のキー材は付属されていません。

■回転方向関係（フランジ面側より見て）

矢印の回転方向は入・出力軸の回転関係を示すもので回転方向を限定するものではありません。

タイプ	容量	減速比
同心中空軸/F3Sタイプ	0.1kW～2.2kW	1/5～1/60

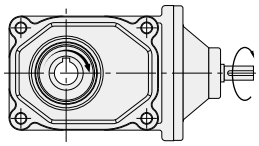

タイプ	容量	減速比
同心中空軸/F3Sタイプ	0.1kW～0.75kW	1/80～1/240

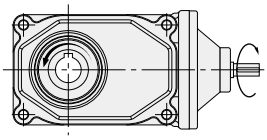

4Pモータ相当容量	枠番	減速比	実減速比	出力軸許容トルク入力（1500r/min）	許容 O.H.L. N		出力軸許容スラスト荷重	寸法図
				N・m	入力軸	出力軸	N	
0.1kW	20	1/5	1/5	2.5	196	980	244	P.470
		1/7.5	2/15	3.8		1080	270	
		1/10	1/10	5.2		1180	294	
		1/12.5	2/25	6.5		1270	316	
		1/15	1/15	7.7		1320	333	
		1/20	1/20	11		1470	373	
		1/25	1/25	13		1570	392	
		1/30	2/59	16		1670	422	
		1/40	1/40	21		1810	451	
		1/50	1/50	25		1860	471	
		1/60	1/59	31		1860	471	
	25	1/80	1/80	39	196	2550	637	P.470
		1/100	19/1880	49		2550	637	
		1/120	1/120	59		2550	637	
		1/160	1/160	78		2550	637	
		1/200	1/200	98		2550	637	
		※1/240	1/240	101		2550	637	
0.2kW	25	1/5	1/5	5.5	245	1230	307	P.470
		1/7.5	2/15	8.3		1370	342	
		1/10	1/10	11		1520	380	
		1/12.5	19/235	14		1620	405	
		1/15	1/15	17		1720	429	
		1/20	1/20	23		1860	466	
		1/25	1/25	27		2010	502	
		1/30	1/30	33		2110	527	
		1/40	1/40	44		2300	576	
		1/50	1/50	55		2450	613	
		1/60	1/60	67		2550	637	
	30	1/80	1/80	84	245	3090	775	P.471
		1/100	19/1880	105		3140	785	
		1/120	1/120	126		3140	785	
		1/160	1/160	169		3140	785	
		※1/200	1/200	184		3140	785	
		※1/240	1/240	184		3140	785	

4Pモータ相当容量	枠番	減速比	実減速比	出力軸許容トルク入力(1500r/min)	許容 O.H.L. N		出力軸許容スラスト荷重	寸法図
				N·m	入力軸	出力軸	N	
0.4kW	30	1/5	1/5	11	294	1520	375	P.471
		1/7.5	2/15	17		1760	438	
		1/10	1/10	23		1910	475	
		1/12.5	19/235	27		2060	506	
		1/15	1/15	33		2160	539	
		1/20	1/20	44		2400	600	
		1/25	1/25	55		2550	637	
		1/30	1/30	67		2650	662	
		1/40	1/40	88		2840	711	
		1/50	1/50	111		2990	747	
		1/60	1/60	133		3090	767	
	35	1/80	1/80	169	294	3480	873	P.472
		1/100	19/1880	211		3530	883	
		1/120	1/120	253		3530	883	
		※1/160	1/160	270		3630	912	
		※1/200	1/200	270		3630	912	
		※1/240	1/240	270		3630	912	
0.75kW	35	1/5	1/5	21	392	1960	500	P.472
		1/7.5	2/15	31		2250	567	
		1/10	1/10	41		2450	613	
		1/12.5	19/235	52		2600	669	
		1/15	1/15	63		2740	686	
		1/20	1/20	83		2990	747	
		1/25	1/25	104		3190	796	
		1/30	1/30	124		3280	821	
		1/40	1/40	166		3480	870	
		1/50	1/50	208		3480	870	
		1/60	1/60	249		3480	870	
	45	1/80	1/80	316	392	4750	1177	P.473
		1/100	19/1880	395		4750	1177	
		1/120	1/120	473		4750	1177	
		※1/160	1/160	554		5190	1275	
		※1/200	1/200	554		5190	1275	
		※1/240	1/240	554		5190	1275	
1.5kW	45	1/5	1/5	41	392	2940	800	P.473
		1/7.5	2/15	63		3330	900	
		1/10	1/10	83		3630	967	
		1/12.5	19/235	104		3920	1040	
		1/15	1/15	124		4070	1067	
		1/20	1/20	166		4460	1067	
		1/25	1/25	208		4700	1067	
		1/30	1/30	249		4750	1067	
		1/40	1/40	332		4750	1067	
		1/50	1/50	416		4750	1067	
		1/60	1/60	498		4750	1067	
2.2kW	45	1/5	1/5	61	392	3140	800	P.473
		1/7.5	2/15	91		3530	900	
		1/10	1/10	122		3920	967	
		1/12.5	19/235	152		4120	1040	
		1/15	1/15	182		4410	1067	
		1/20	1/20	244		4750	1067	
		1/25	1/25	305		4750	1067	
		1/30	1/30	366		4750	1067	

4-2. 寸法図

F3Sタイプ同心中空軸 軸径20 フランジ取付

<図1>

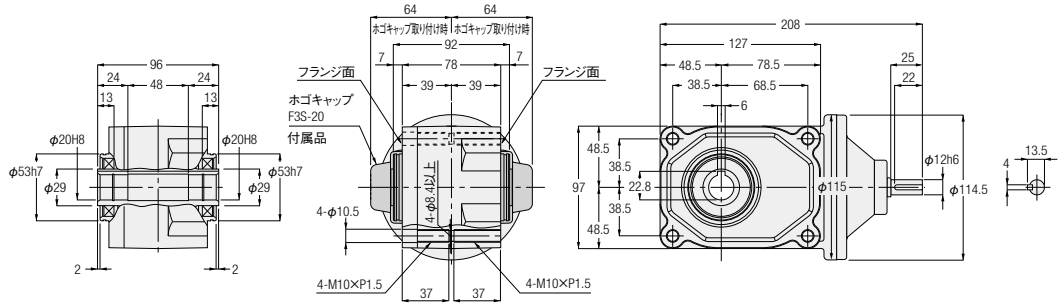

相当容量	型式	減速比	図番	概略質量(kg)
0.1kW	F3S-20-***-010	5,7.5,10,12.5,20,25,30,40,50,60	1	3.5

※型式の***には減速比が入ります。
※性能表はP.468をご参照ください。

F3Sタイプ同心中空軸 軸径25 フランジ取付

<図2>

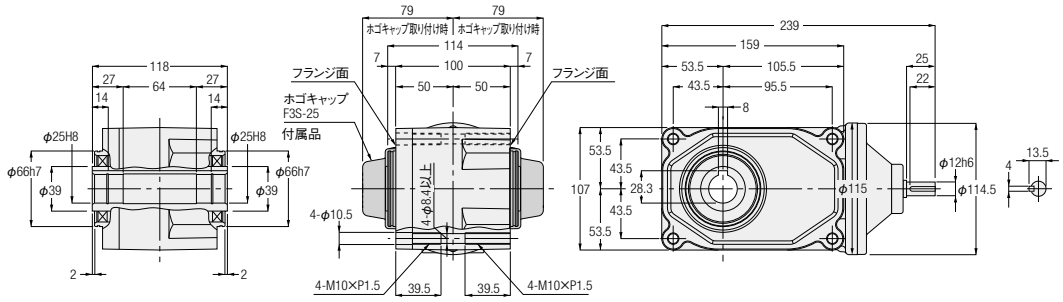

<図3>

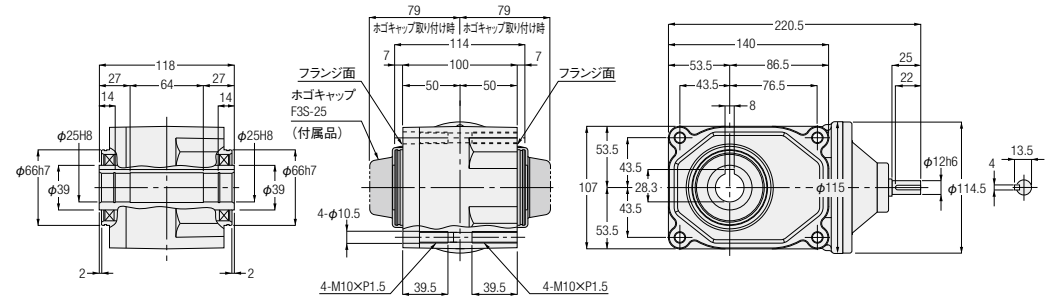

相当容量	型式	減速比	図番	概略質量(kg)
0.1kW	F3S-25-***-010	80,100,120,160,200,240	2	5
0.2kW	F3S-25-***-020	5,7.5,10,12.5,20,25,30,40,50,60	3	5

※型式の***には減速比が入ります。
※性能表はP.468をご参照ください。

F3Sタイプ同心中空軸 **軸径30** **フランジ取付**

<図1>

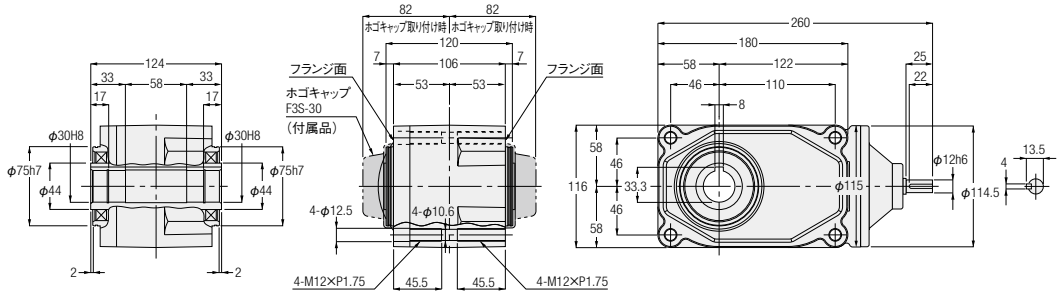

<図2>

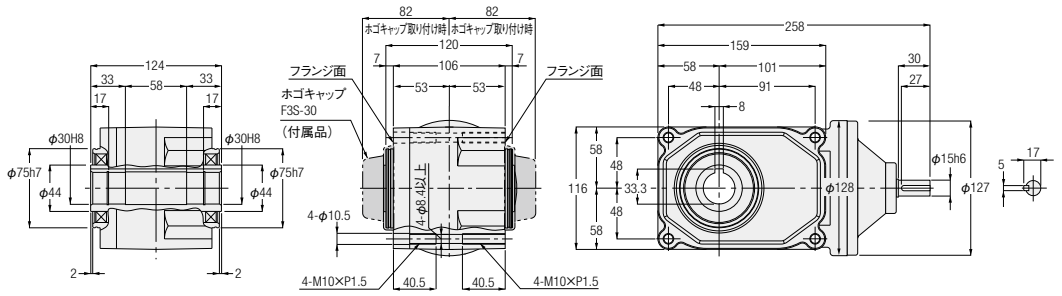

相当容量	型式	減速比	図番	概略質量(kg)
0.2kW	F3S-30-∗∗∗-020	80,100,120,160,200,240	1	6.5
0.4kW	F3S-30-∗∗∗-040	5,7.5,10,12.5,20,25,30,40,50,60	2	6.5

※型式の∗∗∗には減速比が入ります。
※性能表はP.468をご参照ください。

F3Sタイプ同心中空軸　軸径35　フランジ取付

<図1>

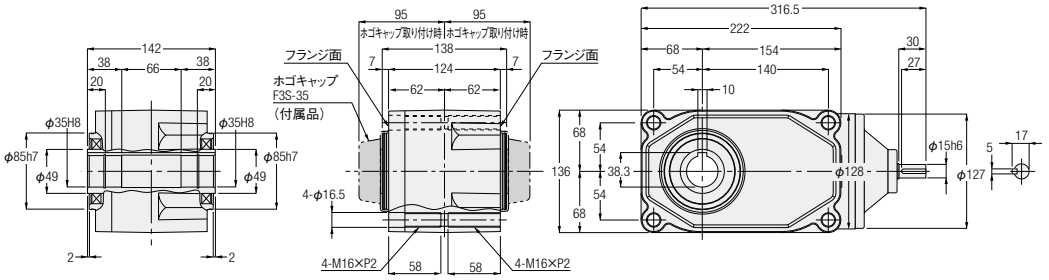

<図2>

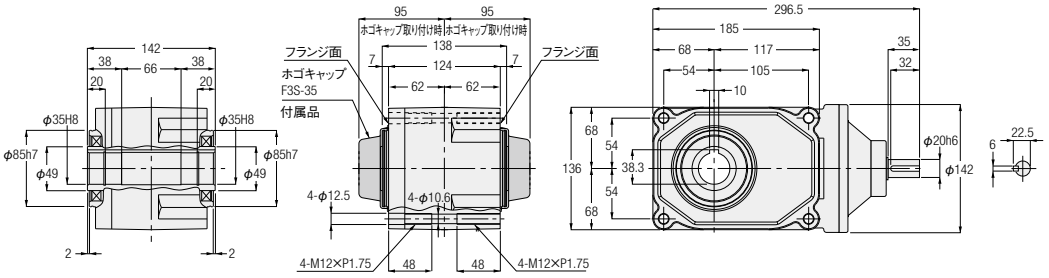

相当容量	型式	減速比	図番	概略質量(kg)
0.4kW	F3S-35-***-040	80,100,120,160,200,240	1	9
0.75kW	F3S-35-***-075	5,7.5,10,12.5,20,25,30,40,50,60	2	9

※型式の***には減速比が入ります。
※性能表はP.469をご参照ください。

F3Sタイプ同心中空軸 **軸径45** **フランジ取付**

<図1>

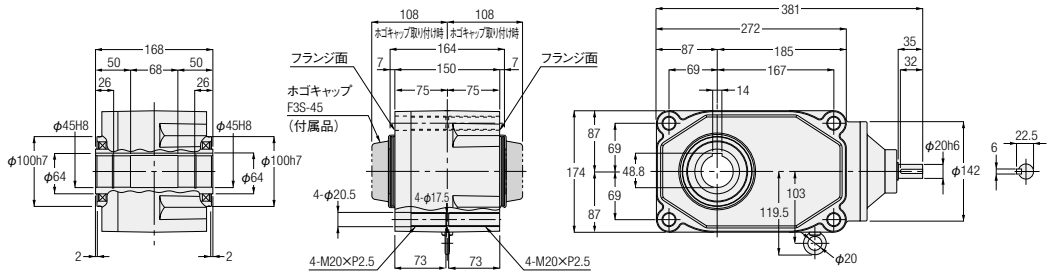

<図2>

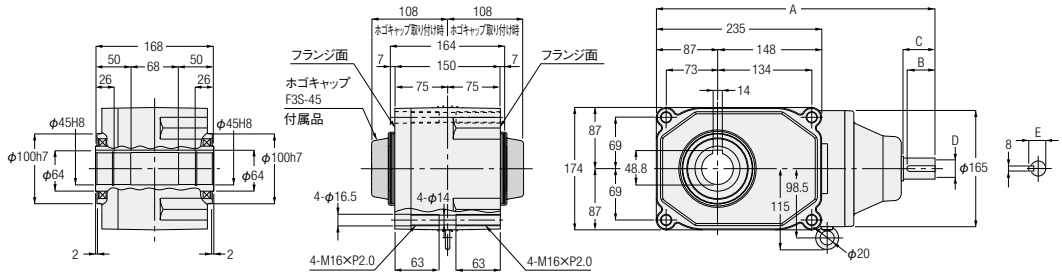

相当容量	型式	減速比	図番	概略質量(kg)	A	B	C	D	E
0.75kW	F3S-45-***-075	80,100,120,160,200,240	1	18	—	—	—	—	—
1.5kW	F3S-45-***-150	5,7.5,10,12.5,20,25,30,40,50,60	2	18	384.5	35	40	φ25h6	28
2.2kW	F3S-45-***-220	5,7.5,10,12.5,15,50,25,30	2	18	396.5	40	45	φ30h6	33

※型式の***には減速比が入ります。
※性能表はP.469をご参照ください。

5. S型減速機（指定モータ取付可能型）

5-1. 性能表

【注意事項】
- ●出力軸許容トルクの値は、4極モータ使用時の値です。
- ●4極モータ以外のモータでご使用になる場合はP.588のトルク補正係数を乗じた値がその回転における出力軸許容トルクになります。
- ●出力軸のキー材は付属されていません。
- ●出力軸許容O.H.L.は、出力軸端面より20mmの位置の値です。
- ●出力軸の回転方向については以下の■回転方向関係（フランジ面側より見て）をご参照ください。
- ●※印はトルク制限機種です。性能表の出力軸許容トルクに特にご注意ください。

■回転方向関係（フランジ面側より見て）

矢印の回転方向は入・出力軸の回転関係を示すもので回転方向を限定するものではありません。

タイプ	容量	減速比
同心中空軸/F3Sタイプ	0.1kW～2.2kW	1/5～1/60

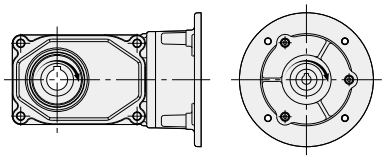

タイプ	容量	減速比
同心中空軸/F3Sタイプ	0.1kW～0.75kW	1/80～1/240

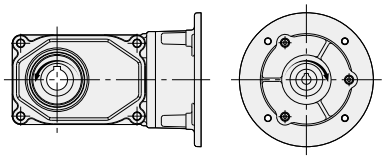

4Pモータ相当容量	枠番	減速比	実減速比	出力軸許容トルク N・m 50Hz	出力軸許容トルク N・m 60Hz	出力軸許容 O.H.L. N	出力軸許容 スラスト荷重 N	寸法図
0.1kW	20	1/5	1/5	2.5	2.2	980	244	P.476
		1/7.5	2/15	3.8	3.2	1080	270	
		1/10	1/10	5.2	4.3	1180	294	
		1/12.5	2/25	6.5	5.4	1270	316	
		1/15	1/15	7.7	6.5	1320	333	
		1/20	1/20	11	8.6	1470	373	
		1/25	1/25	13	11	1570	392	
		1/30	2/59	16	13	1670	422	
		1/40	1/40	21	18	1810	451	
		1/50	1/50	25	22	1860	471	
		1/60	1/59	31	25	1860	471	
	25	1/80	1/80	39	32	2550	637	P.476
		1/100	19/1880	49	41	2550	637	
		1/120	1/120	59	49	2550	637	
		1/160	1/160	78	66	2550	637	
		1/200	1/200	98	81	2550	637	
		※1/240	1/240	101	98	2550	637	
0.2kW	25	1/5	1/5	5.5	4.6	1230	307	P.476
		1/7.5	2/15	8.3	7	1370	342	
		1/10	1/10	11	9.2	1520	380	
		1/12.5	19/235	14	12	1620	405	
		1/15	1/15	17	14	1720	429	
		1/20	1/20	23	19	1860	466	
		1/25	1/25	27	24	2010	502	
		1/30	1/30	33	27	2110	527	
		1/40	1/40	44	37	2300	576	
		1/50	1/50	55	46	2450	613	
		1/60	1/60	67	55	2550	637	
	30	1/80	1/80	84	71	3090	775	P.477
		1/100	19/1880	105	87	3140	785	
		1/120	1/120	126	105	3140	785	
		1/160	1/160	169	140	3140	785	
		※1/200	1/200	184	175	3140	785	
		※1/240	1/240	184	184	3140	785	

4Pモータ相当容量	枠番	減速比	実減速比	出力軸許容トルク N・m 50Hz	出力軸許容トルク N・m 60Hz	出力軸許容 O.H.L. N	出力軸許容 スラスト荷重 N	寸法図
0.4kW	30	1/5	1/5	11	9.2	1520	375	P.477
		1/7.5	2/15	17	14	1760	438	
		1/10	1/10	23	19	1910	475	
		1/12.5	19/235	27	24	2060	506	
		1/15	1/15	33	27	2160	539	
		1/20	1/20	44	37	2400	600	
		1/25	1/25	55	46	2550	637	
		1/30	1/30	67	55	2650	662	
		1/40	1/40	88	74	2840	711	
		1/50	1/50	111	92	2990	747	
		1/60	1/60	133	111	3090	767	
	35	1/80	1/80	169	140	3480	873	P.478
		1/100	19/1880	211	175	3530	883	
		1/120	1/120	253	211	3530	883	
		※1/160	1/160	270	270	3630	912	
		※1/200	1/200	270	270	3630	912	
		※1/240	1/240	270	270	3630	912	
0.75kW	35	1/5	1/5	21	18	1960	500	P.478
		1/7.5	2/15	31	25	2250	567	
		1/10	1/10	41	34	2450	613	
		1/12.5	19/235	52	43	2600	669	
		1/15	1/15	63	52	2740	686	
		1/20	1/20	83	70	2990	747	
		1/25	1/25	104	86	3190	796	
		1/30	1/30	124	104	3280	821	
		1/40	1/40	166	138	3480	870	
		1/50	1/50	208	173	3480	870	
		1/60	1/60	249	208	3480	870	
	45	1/80	1/80	316	263	4750	1177	P.479
		1/100	19/1880	395	328	4750	1177	
		1/120	1/120	473	395	4750	1177	
		※1/160	1/160	554	526	5190	1275	
		※1/200	1/200	554	554	5190	1275	
		※1/240	1/240	554	554	5190	1275	
1.5kW	45	1/5	1/5	41	34	2940	800	P.479
		1/7.5	2/15	63	52	3330	900	
		1/10	1/10	83	70	3630	967	
		1/12.5	19/235	104	86	3920	1040	
		1/15	1/15	124	104	4070	1067	
		1/20	1/20	166	138	4460	1067	
		1/25	1/25	208	173	4700	1067	
		1/30	1/30	249	208	4750	1067	
		1/40	1/40	332	276	4750	1067	
		1/50	1/50	416	345	4750	1067	
		1/60	1/60	498	416	4750	1067	
2.2kW	45	1/5	1/5	61	51	3140	800	P.479
		1/7.5	2/15	91	76	3530	900	
		1/10	1/10	122	102	3920	967	
		1/12.5	19/235	152	126	4120	1040	
		1/15	1/15	182	152	4410	1067	
		1/20	1/20	244	203	4750	1067	
		1/25	1/25	305	254	4750	1067	
		1/30	1/30	366	305	4750	1067	

5-2. 寸法図

F3Sタイプ同心中空軸 軸径20 フランジ取付

<図1>

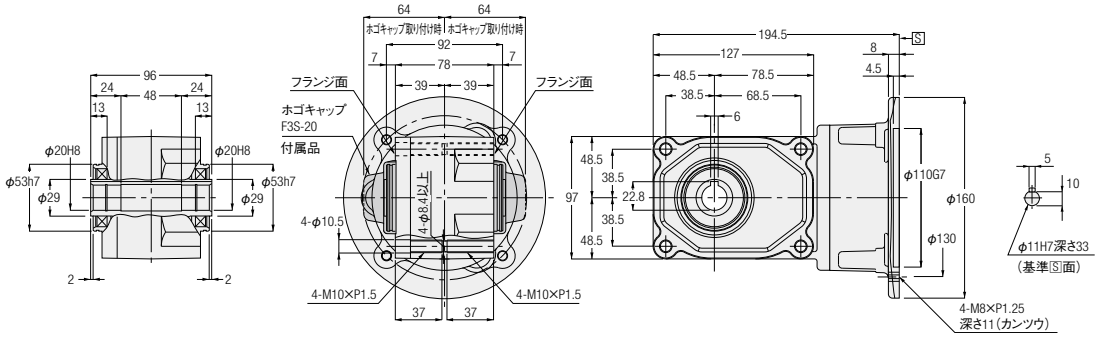

相当容量	型式	減速比	図番	概略質量(kg)
0.1kW	F3SS-20-***-010	5,7.5,10,12.5,20,25,30,40,50,60	1	4

※型式の***には減速比が入ります。
※性能表はP.474をご参照ください。
※モータ取り付け部詳細はP.592をご参照ください。

F3Sタイプ同心中空軸 軸径25 フランジ取付

<図2>

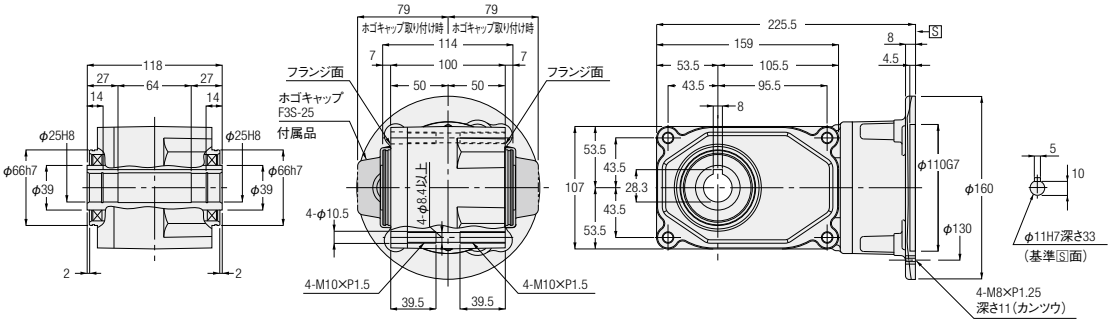

<図3>

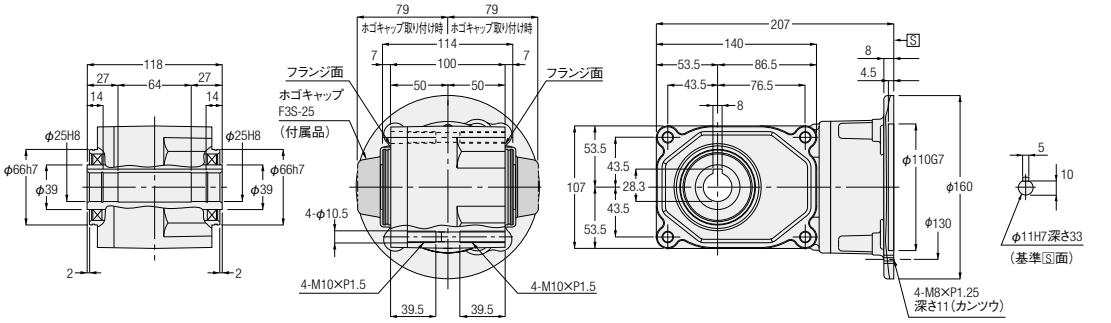

相当容量	型式	減速比	図番	概略質量(kg)
0.1kW	F3SS-25-***-010	80,100,120,160,200,240	2	5.5
0.2kW	F3SS-25-***-020	5,7.5,10,12.5,20,25,30,40,50,60	3	5.5

※型式の***には減速比が入ります。
※性能表はP.474をご参照ください。
※モータ取り付け部詳細はP.592をご参照ください。

F3Sタイプ同心中空軸 **軸径30** **フランジ取付**

<図1>

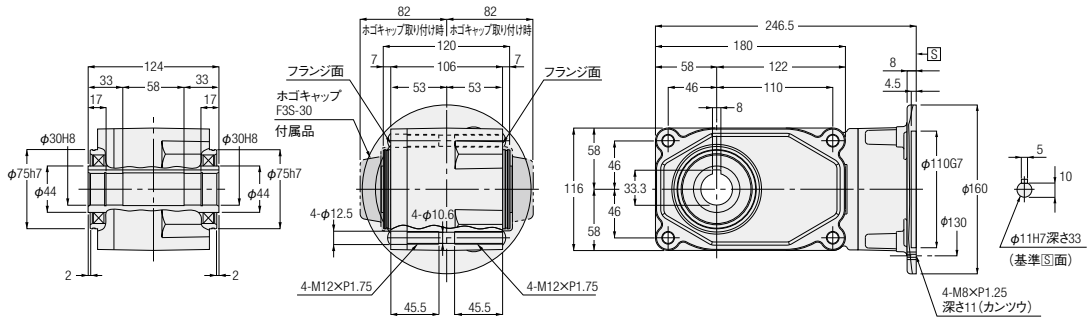

<図2>

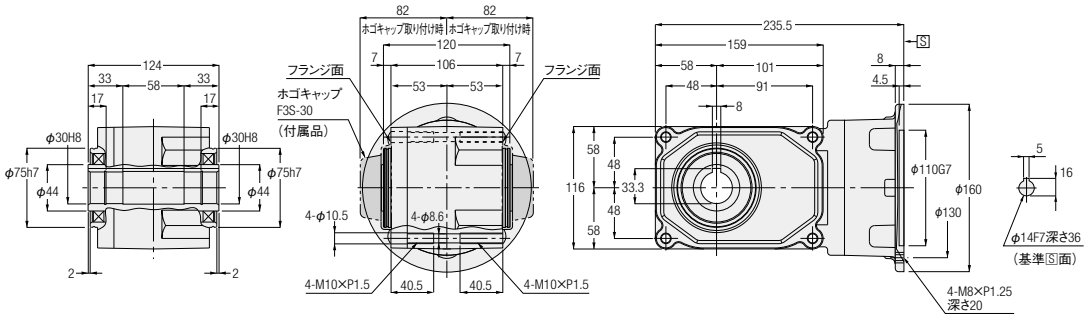

相当容量	型式	減速比	図番	概略質量(kg)
0.2kW	F3SS-30-***-020	80,100,120,160,200,240	1	7
0.4kW	F3SS-30-***-040	5,7.5,10,12.5,15,20,25,30,40,50,60	2	7

※型式の***には減速比が入ります。
※性能表はP.474をご参照ください。
※モータ取り付け部詳細はP.592をご参照ください。

F3Sタイプ同心中空軸　軸径35　フランジ取付

<図1>

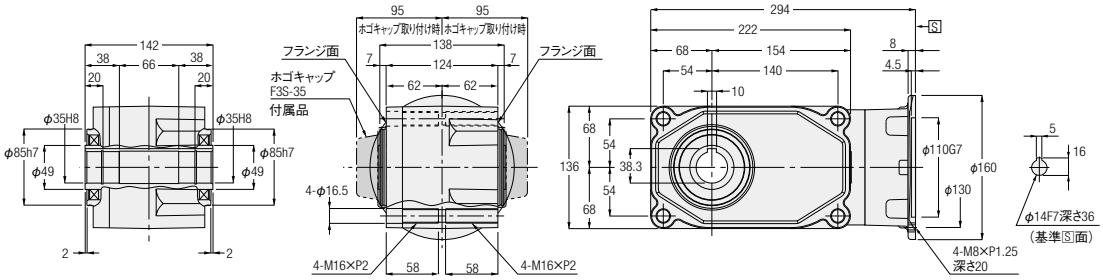

<図2>

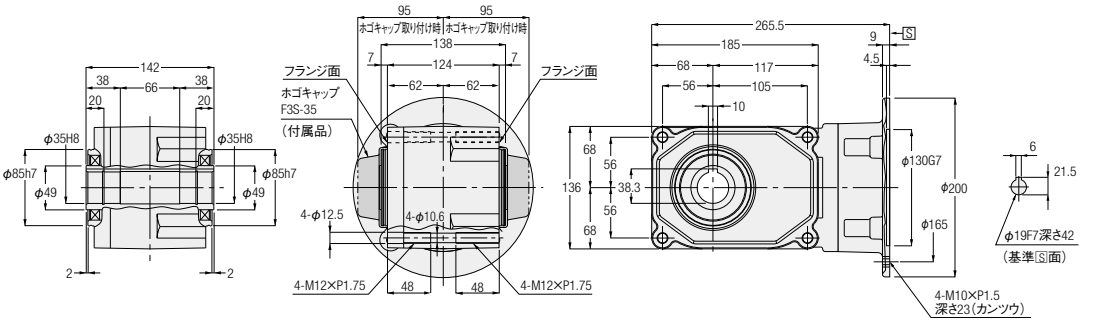

相当容量	型式	減速比	図番	概略質量(kg)
0.4kW	F3SS-35-***-040	80,100,120,160,200,240	1	10.5
0.75kW	F3SS-35-***-075	5,7.5,10,12.5,15,20,25,30,40,50,60	2	10.5

※型式の***には減速比が入ります。
※性能表はP.475をご参照ください。
※モータ取り付け部詳細はP.592をご参照ください。

F3Sタイプ同心中空軸 **軸径45** **フランジ取付**

<図1>

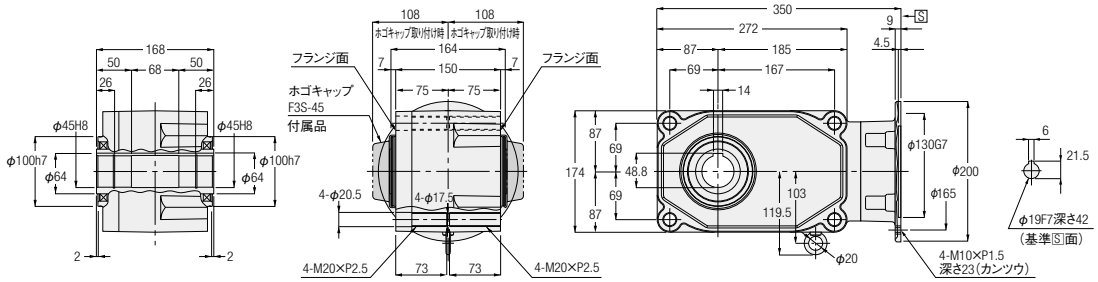

<図2>

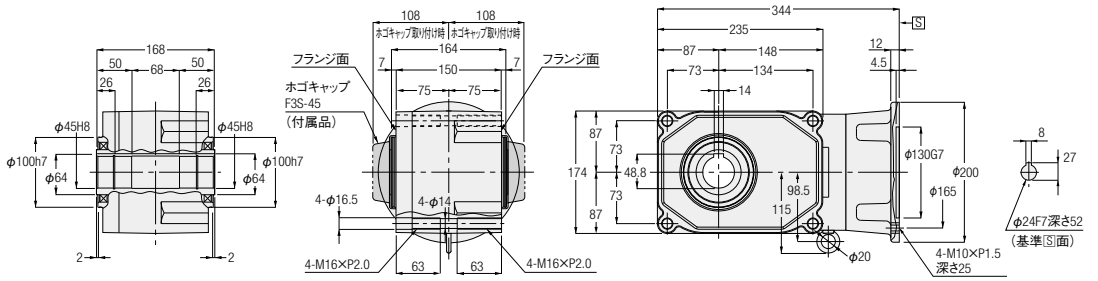

<図3>

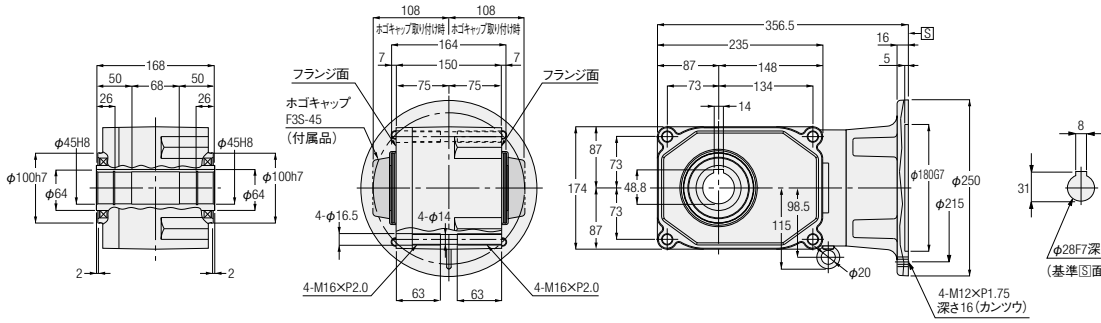

相当容量	型式	減速比	図番	概略質量(kg)
0.75kW	F3SS-45-***-075	80,100,120,160,200,240	1	17.5
1.5kW	F3SS-45-***-150	5,7.5,10,12.5,15,20,25,30,40,50,60	2	17.5
2.2kW	F3SS-45-***-220	5,7.5,10,12.5,15,50,25,30	3	17.5

※型式の***には減速比が入ります。
※性能表はP.475をご参照ください。
※モータ取り付け部詳細はP.592をご参照ください。

6. 防爆形ギアモータ

6-1. 型式記号・特長

安全増防爆形・耐圧防爆形・耐圧防爆形ブレーキ付

S型減速機に、防爆形モータを組み合わせたタイプをご用意しております。
型式記号は下記によって区分しておりますので、ご注文・ご照会の際はこの記号でご指示ください。
基本型式はS型減速機に準じます。

安全増防爆形：0.2kW～2.2kW
耐圧防爆形　：0.4kW～2.2kW

基本型式						補助記号	モータタイプ	仕様記号
F3S	S	- 30	- 50	- 040		X	N1	
F3S	S	- 45	- 200	- 075		X	N2	T9
①						②	③	④

①基本型式	S型減速機
②補助記号	特殊仕様追加認識記号　必ずXが付きます。
③モータタイプ 200V/50.60Hz　220V/60Hz 4極　屋内仕様	N1　：安全増防爆形　防爆構造　eG3
	N2　：耐圧防爆形　　防爆構造　d2G4
	N3　：耐圧防爆形ブレーキ付（ブレーキ手動開放装置付）防爆構造 d2G4
④仕様記号	端子箱　位置指示記号 詳細はP.483の端子箱位置指示記号についてをご参照ください。 発注時に、記号を指定してください。

注1. インバータ駆動はできません。商用電源（直入れ）駆動用です。
　　インバータ駆動においては法令によりモータとインバータを組み合わせた防爆検定品であることが必要です。
　　詳細はお問い合わせください。

特長

■安全増防爆形

●耐環境性強化・長寿命化を実現
●運転中に火花やアークが生じないよう設計し安全性を高めた電動機です。
●防爆形に伴う安全性および冷却は工場電気設備防爆指針を満足しております。
●厚生労働省指定の防爆型式検定代行機関の検定に合格しております。

■耐圧防爆形

●防爆構造はd2G4ですので、ほとんどの対象ガスに対応できます。
●ブレーキ付が対応可能で幅広い危険場所と用途にご使用できます。

危険箇所の分類と防爆形モータの選定

危険の程度により、危険箇所は3つの種別に分類されます。また、各危険箇所により安全増防爆形と耐圧防爆形を選定します。

危険箇所の種類	特別危険箇所	第一類危険箇所	第二類危険箇所
定義	爆発性雰囲気が通常の状態において、連続し長時間にわたり、または頻繁に可燃性ガス蒸気が爆発の危険のある濃度に達する場所	通常の状態において、爆発性雰囲気をしばしば生成するおそれがある場所	通常の状態において、爆発性雰囲気を生成するおそれが少なく、また、生成した場合でも短時間しか持続しない場所
安全増防爆形	×使用不可	×使用不可	○使用可能
耐圧防爆形	×使用不可	○使用可能	○使用可能

※ガス蒸気を取り扱う場合の危険箇所の判定については、消防庁、労働基準局、都道府県庁などにご相談ください。

6-2. モータ特性表

■安全増防爆形

モータ単体の特性

モータ容量	電圧	周波数	定格回転速度	電流特性		トルク特性	
				定格電流	始動電流	始動トルク	停動トルク
	(V)	(Hz)	(r/min)	(A)	(A)	(%)	(%)
0.2kW	200	50	1430	1.37	6.1	342	360
	200	60	1710	1.14	5.4	286	335
	220	60	1730	1.19	5.9	350	408
0.4kW	200	50	1420	2.2	10.0	329	300
	200	60	1700	1.92	9.2	273	278
	220	60	1720	1.95	10.0	334	338
0.75kW	200	50	1430	3.6	20.0	325	299
	200	60	1720	3.3	17.0	277	271
	220	60	1730	3.2	18.0	338	330
1.5kW	200	50	1420	6.4	30.0	243	243
	200	60	1690	6.0	26.0	203	216
	220	60	1710	5.7	28.0	249	264
2.2kW	200	50	1430	8.8	55.0	262	273
	200	60	1710	8.5	47.0	208	244
	220	60	1730	7.9	51.0	255	297

■耐圧防爆形

モータ単体の特性

モータ容量	電圧	周波数	定格回転速度	電流特性		トルク特性	
				定格電流	始動電流	始動トルク	停動トルク
	(V)	(Hz)	(r/min)	(A)	(A)	(%)	(%)
0.4kW	200	50	1430	2.2	11.3	272	273
	200	60	1710	1.93	10.4	264	247
	220	60	1720	1.93	11.4	323	300
0.75kW	200	50	1430	3.7	21.0	310	284
	200	60	1720	3.3	18.6	284	263
	220	60	1730	3.2	20.5	347	320
1.5kW	200	50	1420	6.9	44.0	239	266
	200	60	1700	6.3	38.0	195	241
	220	60	1720	6.0	41.8	239	294
2.2kW	200	50	1430	9.7	57.0	282	252
	200	60	1710	8.9	54.2	248	222
	220	60	1720	8.5	59.6	302	270

■耐圧防爆形ブレーキ付

モータ単体の特性

モータ容量	電圧	周波数	定格回転速度	電流特性		トルク特性	
				定格電流	始動電流	始動トルク	停動トルク
	(V)	(Hz)	(r/min)	(A)	(A)	(%)	(%)
0.4kW	200	50	1430	2.2	11.3	272	273
	200	60	1710	1.93	10.4	264	247
	220	60	1720	1.93	11.4	323	300
0.75kW	200	50	1430	3.7	21.0	310	284
	200	60	1720	3.3	18.6	284	263
	220	60	1730	3.2	20.5	347	320
1.5kW	200	50	1420	6.9	44.0	239	266
	200	60	1700	6.3	38.0	195	241
	220	60	1720	6.0	41.8	239	294
2.2kW	200	50	1430	9.7	57.0	282	252
	200	60	1710	8.9	54.2	248	222
	220	60	1720	8.5	59.6	302	270

6-3. 寸法図

■モータ部寸法図　F3シリーズ

減速機部の寸法はP.476～P.478をご参照ください。

<安全増防爆形>

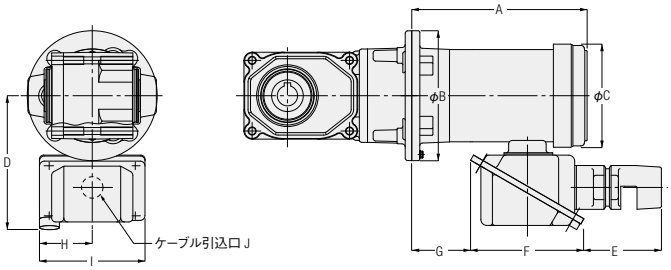

相当容量	A	B	C	D	E	F	G	H	I	J	モータ部質量(kg)
0.2kW	216	160	127	165	95.5	139.5	72.5	65	130	G3/4	11
0.4kW	230	160	140	171	95.5	139.5	82.5	65	130	G3/4	14
0.75kW	260	200	168	178	95.5	139.5	95	65	130	G3/4	19
1.5kW	312	200	188	193	95.5	139.5	128	65	130	G3/4	26
2.2kW	328	250	208	202	95.5	139.5	127.5	65	130	G3/4	32

ボックスの位置が標準と同じになります。

<耐圧防爆形>

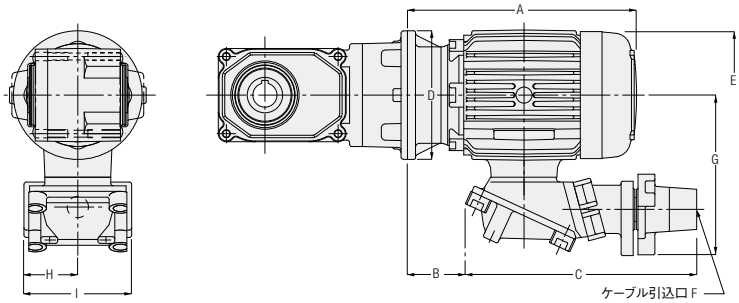

相当容量	A	B	C	D	E	F	G	H	I	モータ部質量(kg)
0.4kW	285	70	290	160	160	G3/4	195	67.5	135	20
0.75kW	310	60	320	200	180	G3/4	220	72.5	145	30
1.5kW	355	77.5	320	200	210	G3/4	230	72.5	145	35
2.2kW	385	92.5	320	250	230	G1	240	72.5	145	42

<耐圧防爆形ブレーキ付>

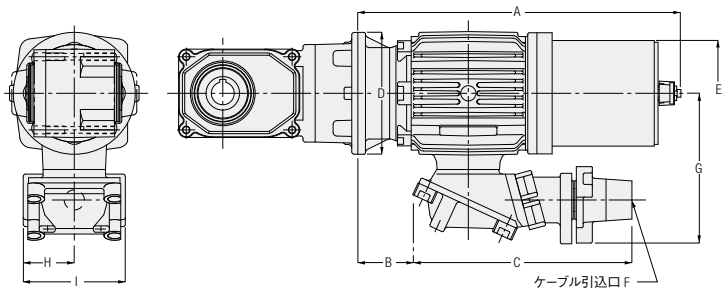

相当容量	A	B	C	D	E	F	G	H	I	モータ部質量(kg)
0.4kW	425	70	290	160	140	G3/4	195	67.5	135	36
0.75kW	460	60	320	200	160	G3/4	220	72.5	145	50
1.5kW	515	77.5	320	200	180	G3/4	230	72.5	145	68
2.2kW	540	92.5	320	250	200	G1	240	72.5	145	82

6-4. 端子箱詳細図・保護管方式

安全増防爆形 端子箱詳細図・保護管方式

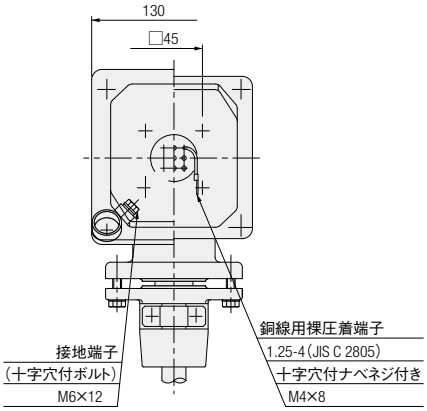

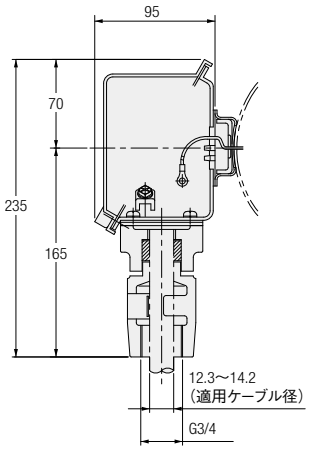

※適用厚鋼電線管は22です。

安全増防爆形 端子箱詳細図・保護管方式

●0.4kW

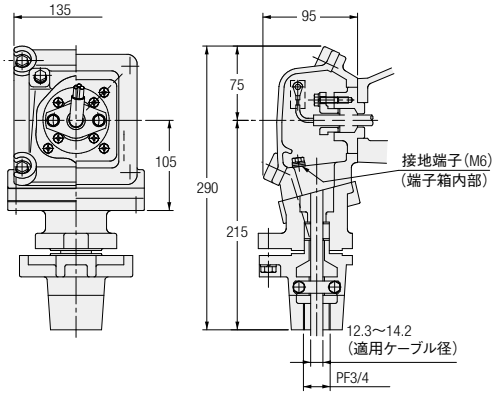

●0.75～2.2kW

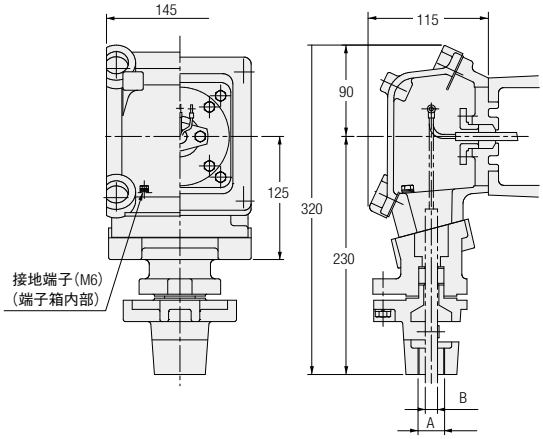

容量	A	B
0.75kW～1.5kW	G3/4	12.3～14.2
2.2kW	G1	16.3～18.2

6-5. 結線・選定上のご注意

耐圧防爆形ブレーキ付の結線

出口線は3本で、モータとブレーキは内部で接続済みです。

■結線概略図

●同時切り

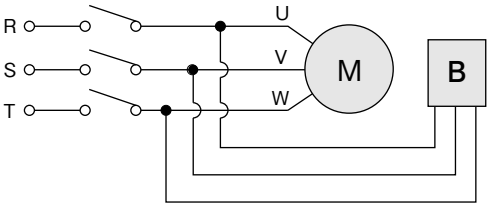

同時切りで昇降運転は可能ですが、その場合、下図のブレーキ制動遅れ時間（秒）同時切りを考慮してください。
※ブレーキ制動遅れ時間・・・スイッチOFFから制動開始までの時間です。制動時間とは異なります。

■ブレーキ制動遅れ時間（秒）同時切り

容量	50Hz	60Hz
0.4kW	0.049	0.035
0.75kW	0.068	0.048
1.5kW	0.095	0.068
2.2kW	0.120	0.085

選定上のご注意

●本製品は日本電産テクノモータ（株）のモータを使用しています。
●本製品のモータは国内安全検定品となります。
●防爆モータは、水平取付限定となります。
●減速機が耐え得る振動の限度は0.5G以下です。据え付け面または外部から加わる振動が0.5Gより大きくなる場合は、ケースなどが破損しモータが落下する可能性があります。その場合は必ずモータを支える補助を取り付けて設置してください。
●インバータ駆動においては、法令によりモータとインバータを組み合わせた防爆検定品であることが必要です。詳細はお問い合わせください。
●耐圧防爆形の0.75kWと耐圧防爆形ブレーキ付（すべて）を組み合わせたタイプはモータ質量制限を超えていますので、必ずモータを支える補助を取り付けて設置してください。
●耐圧防爆形ブレーキ付の出口線は3本でモータとブレーキは内部で接続済みです。（同時切り）
同時切りで昇降運転は可能ですが、上記のブレーキ制動遅れ時間（秒）同時切りを必ず考慮してください。
●耐圧防爆形ブレーキ付の反復定格は、0.4kW～1.5kWは40%ED、2.2kWは25%EDです。
●標準電圧以外への対応およびターミナルボックスリード線取出し穴の向き変更が可能です。（※）
（※）は特注対応です。形状・寸法・納期・価格などの詳細は当社営業所へお問い合わせください。

端子箱　位置指示記号について

ご注文時は、ご希望の位置指示記号をお申し付けください。

0.2～2.2kW	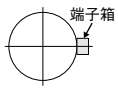			
仕様記号	標準	T6	T9	TZ

注1. 図はモータ反負荷側より見ています。
注2. 端子箱の位置変更は、機構上お客様側での変更はできませんのでご注意ください。
注3. 保護管の位置変更をご希望の場合は、当社営業所へお問い合わせください。特注対応となります。